ТИПОВЫЕ КОНСТРУКЦИИ, ИЗДЕЛИЯ И УЗЛЫ ЗДАНИЙ И СООРУЖЕНИЙ

СЕРИЯ 3.017-3

ОГРАЖДЕНИЯ ПЛОЩАДОК И УЧАСТКОВ ПРЕДПРИЯТИЙ, ЗДАНИЙ И СООРУЖЕНИЙ

ВЫПУСК 6

ворота распашные деревянные шириной 4,5м. калитки.

рабочие чертежи

Ц00108-07

ТИПОВЫЕ КОНСТРУКЦИИ, ИЗДЕЛИЯ И УЗЛЫ ЗДАНИЙ И СООРУЖЕНИЙ

СЕРИЯ 3.017-3

ОГРАЖДЕНИЯ ПЛОЩАДОК И УЧАСТКОВ ПРЕДПРИЯТИЙ, ЗДАНИЙ И СООРУЖЕНИЙ

ВЫПУСК 6

ворота распашные деревянные шириной 4,5м. калитки.

рабочие чертежи

РАЗРАБОТАНЫ
ЦНИИПРОМЗДАНИЙ

ЗАМ. ДИРЕКТОРА ИН-ТА С.М. ГЛИКИН
ЗАВ. ОТДЕЛОМ КБ3 Л.С. ЯМПОЛЬСКИЙ
ГЛ. ИНЖЕНЕР ПРОЕКТА В.И. ПОГОРЕЛОВ

УТВЕРЖДЕНЫ:
Управлением Проектирования и инженерных изысканий Минстроя России
письмо от 06.11.92 N 9-1/347
Введены в действие ПИ №2
с 01.03.93
Приказ от 10.03.93 №25

Ц00108-07 2

Обозначение документа	Наименование	Стр.
3.017-3.6-00.00.00ТО	Техническое описание	3
3.017-3.6-00.00.00	Ворота распашные деревян-	
	ные шириной 4,5м	6
3.017-3.6-01.00.01	Ребро	8
3.017-3.6-00.00.00СБ	Ворота распашные деревянные	
	шириной 4,5м. Сборочный чертеж	9
3.017-3.6-00.00.00ВП	Ведомость покупных изделий	12
3.017-3.6-01.00.00	Петля	13
3.017-3.6-01.00.00СБ	Петля. Сборочный чертеж	14
3.017-3.6-01.01.00	Уголок	15
3.017-3.6-01.01.00СБ	Уголок. Сборочный чертеж	15
3.017-3.6-02.00.00	Кронштейн	16
3.017-3.6-02.00.00СБ	Кронштейн. Сборочный чертеж	16
3.017-3.6-03.00.00	Кронштейн	17
3.017-3.6-03.00.00СБ	Кронштейн. Сборочный чертеж	17
3.017-3.6-04.00.00	Накладка	18
3.017-3.6-04.00.00СБ	Накладка. Сборочный чертеж	18
3.017-3.6-05.00.00	Накладка	19
3.017-3.6-05.00.00.СБ	Накладка. Сборочный чертеж	19
3.017-3.6-06.00.00	Кронштейн	20
3.017-3.6-06.00.00.СБ	Кронштейн. Сборочный чертеж	20
3.017-3.6-00.00.01	Брусок	21
3.017-3.6-00.00.02	Брусок	21
3.017-3.6-00.00.03	Скоба	22
3.017-3.6-00.00.04	Накладка	22
3.017-3.6-00.00.00ВМ	Ведомость расхода	
	материалов	23

Обозначение документа	Наименование	Стр.
3.017-3.6-10.00.00	Калитка	24
3.017-3.6-10.00.00СБ	Калитка. Сборочный чертеж	26
3.017-3.6-10.00.00.ВП	Ведомость покупных изделий	28
3.017-3.6-10.01.00	Ручка	29
3.017-3.6-10.01.00СБ	Ручка. Сборочный чертеж	29
3.017-3.6-10.02.00	Петля	30
3.017-3.6-10.02.00СБ	Петля. Сборочный чертеж	31
3.017-3.6-10.02.10	Уголок	32
3.017-3.6-10.02.10СБ	Уголок. Сборочный чертеж	32
3.017-3.6-04.00.01	Ухо	33
3.017-3.6-10.00.00ВМ	Ведомость расхода	
	материалов	34

ГИП	Подгорелов		
Н.контр.	Лукашевич		
Гл.спец.	Лукашевич		
Вед.инж.	Смирягин		

3.017-3.6

Содержание

Стадия	Лист	Листов
Р		1

ЦНИИПромзданий

Копировал: Юрчук

Ц00108-07 3

Формат А3

www.ru www.vofem.ru

1. Требования к конструкции.

1.1. Назначение и область применения, технические данные, расшифровка маркировки, описание изделия и его составных частей, принцип работы, комплект поставки, указания по монтажу, эксплуатации, транспортированию и хранению, а также архитектурно-строительные решения приведены в выпуске 0 настоящей серии.

1.2. Ворота распашные деревянные и калитки должны изготавливаться по рабочим чертежам серии 3.011-3 вып 6 в соответствии с настоящим техническим описанием.

1.3. Створки полотна должны открываться свободно, без заеданий и должны быть снабжены элементами, обеспечивающими надежную фиксацию створок в их закрытом и открытом положениях.

1.4. Все металлические поверхности должны иметь защитно-декоративное покрытие.

1.5. Наружные поверхности ворот должны иметь атмосферостойкое защитно-декоративное покрытие.

1.6. Конструкция ворот должна подвергаться следующим испытаниям:

– типовым – при подготовке производства или изменении конструкции ворот по утвержденной программе и методике испытаний, разработанной заводом-изготовителем;

– приемно-сдаточным – при серийном и массовом производстве – по техническому описанию.

1.7. Завод-изготовитель должен изготовить и испытать опытные образцы ворот в точном соответствии с чертежами и техническим описанием. Серийное или массовое производство ворот разрешается только после утверждения акта испытания опытных образцов с выводами характеризующими качество изготовления и стабильность работы ворот.

2. Требования к материалам.

2.1. Качество материалов должно соответствовать требованиям государственных или отраслевых стандартов или технических условий. Соответствие применяемых материалов предъявленным требованиям должно подтверждаться стандартами заводов-поставщиков, а при их отсутствии данными испытаний заводской лаборатории

				3.0П-3.6-00.00.00 ТО		
ГИП	Погорелов			Техническое описание	Стадия	Лист	Листов
Н.контр.	Лукашевич				Р	1	3
Гл.спец.	Лукашевич				ЦНИИПромзданий		
Вед.ин.	Смирягин						

Копировал: Юрчук Ц00108-07 4 Формат А3

Инв. № подл. | Подпись и дата | Взам. инв. №

3. Требования к деталям.

3.1. Заготовки из фасонного проката должны быть очищены от загрязнений, коррозии и заусенцев любым способом, не ухудшающим структуру и не понижающим прочность деталей.

3.2. В металлических деталях, имеющих механически обработанные поверхности, чистота обработки должна соответствовать классу чистоты, указанному в чертежах и выполняться в соответствии с ГОСТ 2789-73. Для деталей с чистотой обработки, не указанной в чертежах, чистота поверхности должна быть не ниже $R_z 80$ по ГОСТ 2789-73. Риски и царапины на поверхностях этих деталей не допускаются. Острые кромки должны быть притуплены.

3.3. Сварные швы должны быть равной толщины без перекосов, шлаковых и других дефектов.

3.4 Технология изготовления деталей и сборочных единиц ворот должна обеспечить их взаимозаменяемость.

3.5. Детали ворот и калиток должны изготавливаться из обрезных пиломатериалов хвойных пород не ниже 2го сорта по ГОСТ 8486-86Е.

3.6. Древесина деталей должна иметь абсолютную влажность не более 18%, а древесина заделок на 2-3% ниже

3.7. В пиломатериалах не допускаются пороки древесины, превышающие установленные ограничения для 2го сорта по ГОСТ 2140-81. Обзол на поверхности не допускается.

3.8. Шероховатость поверхностей пиломатериалов после механической обработки должна быть не более $R_z 200$ по ГОСТ 7016-82.

3.9. Детали из дерева должны быть обработаны антисептическими составами для среднеагрессивных сред по СНиП 2.03.11-85.

3.10 Допуск прямолинейности линейных элементов не более 1мм по длине 1м и 2мм по всей длине.

3.11. Технология изготовления деталей и сборочных единиц ворот должна обеспечить их взаимозаменяемость.

4. Требования к сборке.

4.1. Поступающие на сборку детали должны быть очищены от стружки, загрязнений, иметь клеймо ОТК и другие сопроводительные документы, удостоверяющие их качество.

4.2. Сборка должна производиться на участке, оборудованном приспособлениями, обеспечивающими точность, указанную в чертежах.

4.3. При сборке деталей не допускается применение прокладок, клиньев и прочих компенсаторов, не предусмотренных чертежами.

4.4. Все крепежные изделия не должны иметь повреждений.

5. Требования к декоративно-защитным покрытиям.

5.1. Поверхности, подлежащие окраске, должны быть очищены от масел, ржавчины, грязи и влаги, обезжирены и огрунтованы. Марка грунтовки выбирается заводом-изготовителем.

5.2. Элементы ворот и калиток должны быть огрунтованы только после проверки качества изготовления.

5.3 Огрунтованные и окрашенные поверхности должны быть ровными, гладкими, без подтеков и не иметь отслоений.

5.4. Цвет защитно-декоративного покрытия определяется проектировщиками и согласовывается с заводом-изготовителем.

6. Требования к маркировке.

6.1. Маркировка наносится водостойкой краской по трафарету. Размер шрифта по ГОСТ 2930-62. При маркировании наносится условное обозначение ворот и калиток и штамп ОТК завода-изготовителя.

Инв. № подл. | Подпись и дата | Взам. инв. №

Инв. № подл.	Подпись и дата	Взам. инв. №

Формат	Зона	Поз.	Обозначение	Наименование	Кол. на исполн. 3.017-3.6-00.00.00- —	01	02	03							Примечание
				Документация											
А3			3.017-3.6-00.00.00 СБ	Сборочный чертеж	X	X	X	X							
А3			3.017-3.6-00.00.00 ТО	Техническое описание	X	X	X	X							
А3			3.017-3.6-00.00.00 ВП	Ведомость покупных											
				изделий	X	X	X	X							
А3			3.017-3.6-00.00.00 ВМ	Ведомость расхода											
				материалов	X	X	X	X							
				Сборочные единицы											
А4		1	3.017-3.5-01.05.00	Накладка	1	1	1	1							
А4		2	3.017-3.5-02.00.00	Ручка	1	1	1	1							

ГИП	Погарелов		
Н. контр.	Лукашевич		
Гл. спец.	Лукашевич		
Вед. инж.	Стиранин		

3.017.-3.6-00.00.00

Ворота распашные деревянные шириной 4,5 м

Стадия	Лист	Листов
Р	1	5

ЦНИИПромзданий

Копировал: Стрельцова Формат А4

Инв. № подл.	Подпись и дата	Взам. инв. №

Формат	Зона	Поз.	Обозначение	Наименование	Кол. на исполн. 3.017.3.6-00.00.00- —	01	02	03							Примечание
А4		3	3.017-3.5-03.00.00	Ручка	1	1	1	1							
А4		4	3.017-3.5-04.00.00	Фиксатор	2	2	2	2							
А4		5	3.017-3.6-01.00.00	Петля	2	2	2	2							
		6	3.017-3.6-01.00.00-01	Петля	2	2	2	2							
А4		7	3.017-3.6-01.01.00	Уголок	4	4	4	4							
А4		8	3.017-3.6-02.00.00	Кронштейн	1	1	1	1							
А4		9	3.017-3.6-03.00.00	Кронштейн	1	1	1	1							
А4		10	3.017-3.6-04.00.00	Накладка	4	4	4	4							
А4		11	3.017-3.6-05.00.00	Накладка	1	1	1	1							
		12	3.017-3.6-05.00.00-01	Накладка	1	1	1	1							
А4		13	3.017-3.6-06.00.00	Кронштейн	4	4	4	4							
				Детали											
А4		14	3.017-3.5-00.00.01	Шпингалет	2	2	2	2							
А4		15	3.017-3.6-00.00.01	Брусок	4										
			-01	Брусок		4									
			-02	Брусок			4	4							
А4		16	3.017-3.6-00.00.02	Брусок	4	4	4	4							

3.017-3.6-00.00.00

Лист 2

Копировал: Стрельцова Формат А4

Ф010108-07

Инв. № подл.	Подпись и дата	Взам. инв. №

Формат	Зона	Поз.	Обозначение	Наименование	Кол. на исполн. 3.017-3.6-00.00.00- —	01	02	03	Примечание
А4		17	3.017-3.6-00.00.03	Скоба	2	2	2	2	
А4		18	3.017-3.6-00.00.04	Накладка	1	1	1	1	
				Брусок					
				Пиломатериалы хвойных					
				пород 2ой сорт (75×130)					
				ГОСТ 8486-86Е					
Б4		19	3.017-3.6-00.00.05	(70×125×2094)-2.0; Rz 200	2				13,74 кг
			-01	(70×125×2250)-2.0; Rz 200		2			14,8 кг
			-02	(70×125×2456)-2.0; Rz 200			2	2	16 кг
				Доска					
				Пиломатериалы хвойных					
				пород 2ой сорт (32×110)					
				ГОСТ 8486-86Е					
Б4		20	3.017-3.6-00.00.06	(30×50×1100)-2.0; Rz 200	30				1,24 кг
			-01	(30×50×1500)-2.0; Rz 200		30			1,69 кг
			-02	(30×50×1900)-2.0; Rz 200			30		2,14 кг
Б4		21	3.017-3.6-00.00.07	Доска					
				Пиломатериалы хвойных					
				пород 2ой сорт (22×150)					
				ГОСТ 8486-86Е					

Инв. № подл.	Подпись и дата	Взам. инв. №

Формат	Зона	Поз.	Обозначение	Наименование	Кол. на исполн. 3.017-3.6-00.00.00- —	01	02	03	Примечание
				(20×1900)-2.0; Rz 200				20	4,27 кг
				Стандартные изделия					
		23		Болт М12-8g×90.58.01.20					
				ГОСТ 7798-70	56	56	56	56	
				Гайки ГОСТ 5915-70					
		24		М12-7Н.5.01.20	56	56	56	56	
		25		М6-7Н.5.01.20	8	8	8	8	
		26		Гвозди К5×90					
				ГОСТ 4028-63	90	90	90	154	
				Шайбы ГОСТ 6402-70					
		27		12.65Г.02.9	56	56	56	56	
		28		6.65Г.02.9	8	8	8	8	
		29		Шайба 12.01.пс2.01.20					
				ГОСТ 11371-78	56	56	56	56	
		30		Шпилька М6-8g×120.58.01.20					
				ГОСТ 22042-76	4	4	4	4	

Rz80 √(√)

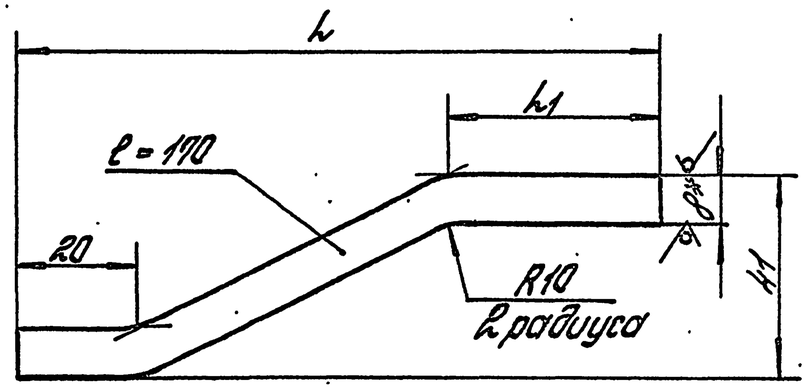

Обозначение	L, мм	L1, мм	Масса, кг
3.017-3.6-01.00.01	105	35	1,22
-01	93	23	1,1

1.* Размер для справок.

2. Неуказанные предельные отклонения размеров: h14; $\pm\frac{IT14}{2}$.

ГИП	Погорелов		
Н.контр.	Ликашевич		
Гл.спец.	Ликашевич		
Вед.инж.	Спирягин		

3.017-3.6-01.00.01

Ребро

Стадия	Масса	Масштаб
Р	см. табл.	—
Лист	Листов: 1	

Лист Б-ПН-8 ГОСТ 19903-74 / Ст3сп2-св ГОСТ 14637-89

ЦНИИПромзданий

Ц00108-07 · 9

Копировал: Стрельцова

Формат А4

Поз.	Обозначение	Наименование	Кол. на исполн. 3.017-3.6-00.00.00-					Примечание
			–	01	02	03		
		Шплинт 4х25-001 ГОСТ 397-79						
	31		2	2	2	2		
		Штифт 4х20 ГОСТ 3128-70						
	32		4	4	4	4		
		Шурup 1-5х30.01.20 ГОСТ 1144-80						
	33		20	20	20	20		

3.017-3.6-00.00.00

Лист 5

Копировал: Стрельцова

Формат А4

Инв.№ подл. | Подпись и дата | Взам. инв.№

Рис.1

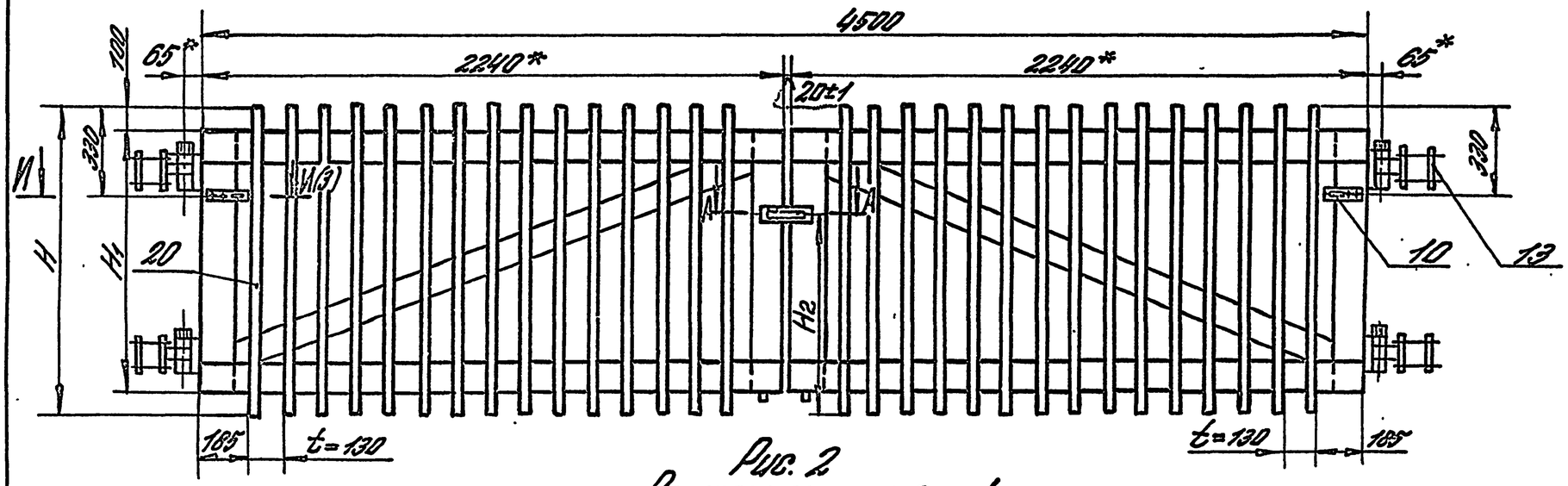

Рис. 2
Остальное – см. рис.1

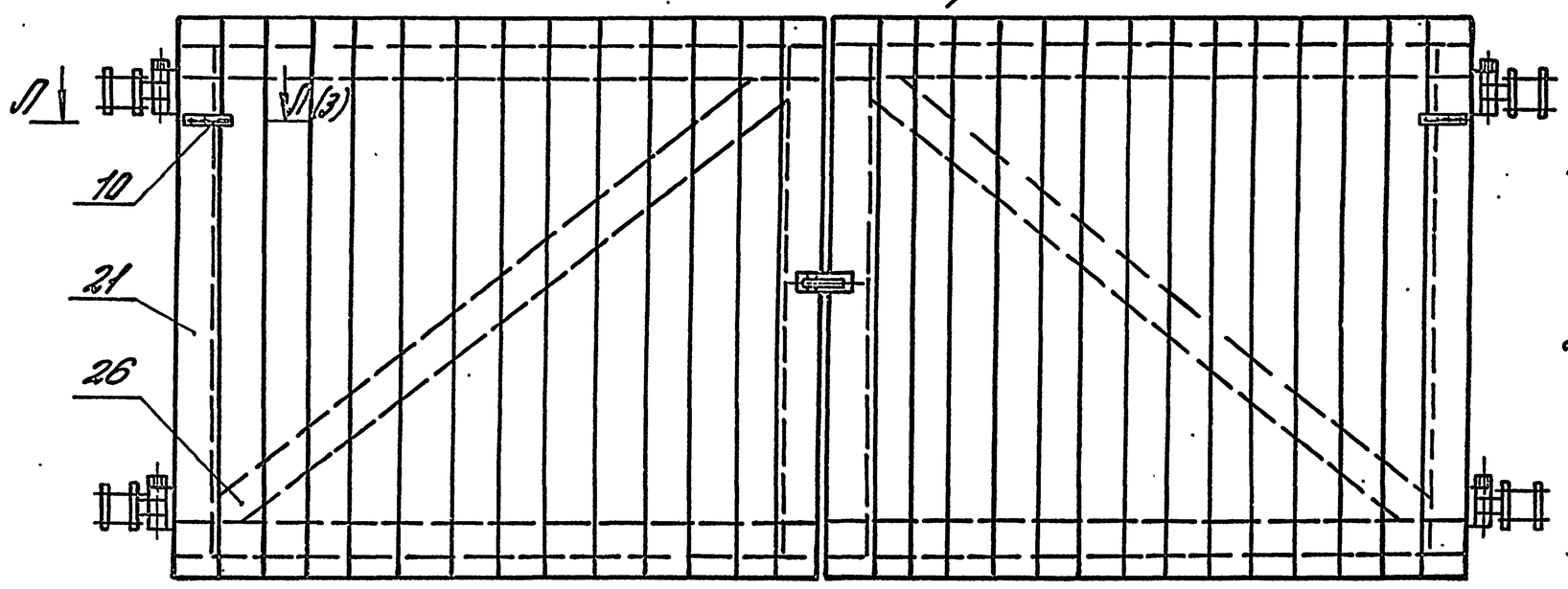

1* Размеры для справок.
2. Кронштейн поз.13 приваривается к петлям поз.5 и 6 в случае крепления ворот к деревянным столбам.
3. Брусок поз.19 прибить гвоздями к брускам поз. 15 и 16.
4. Неуказанные предельные отклонения размеров: H14; h14; $\pm\frac{IT14}{2}$.

Обозначение	Марка	Рис.	H, мм	H1, мм	H2, мм	Масса, кг
3.017-3.6-00.00.00	ВДС-4,5×1,1	1	1100	900	530	193
-01	ВДС-4,5×1,5		1500	1300	1000	219
-02	ВДС-4,5×1,9		1900	1700		245
-03	ВДГ-4,5×1,9	2	1900	1700		309

ГИП	Пазорелов		
Н.контр.	Лукашева		
Гл.спец.	Лукашева		
Вед.инж.	Смирнова		

3.017-3.6-00.00.00 СБ

Ворота распашные деревянные шириной 4,5 м. Сборочный чертеж

Стадия	Масса	Масштаб
Р	см. табл.	—
Лист 1	Листов 3	

ЦНИИПромзданий

Копировал: Юрчук

400108-07 10 Формат А3

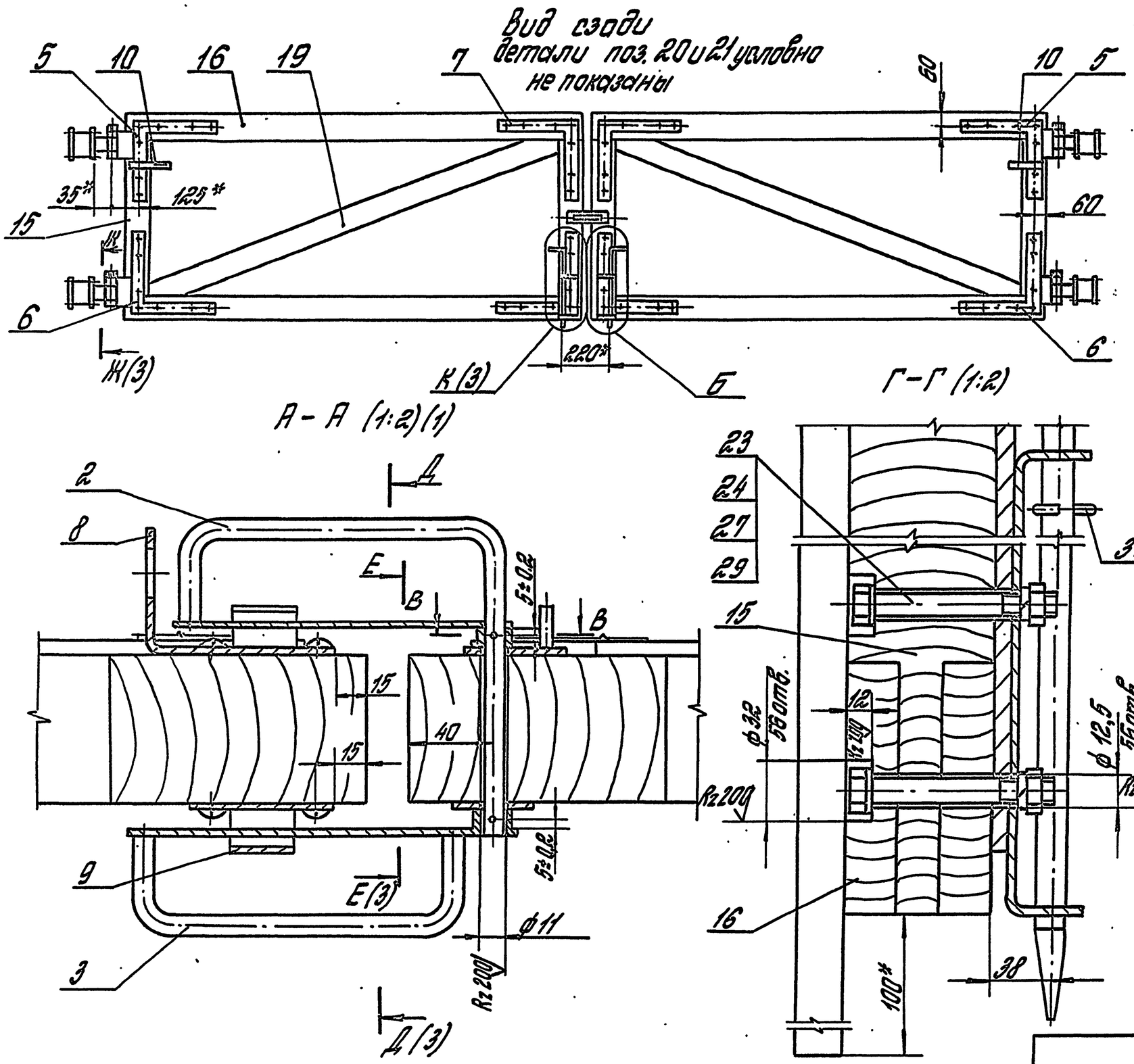

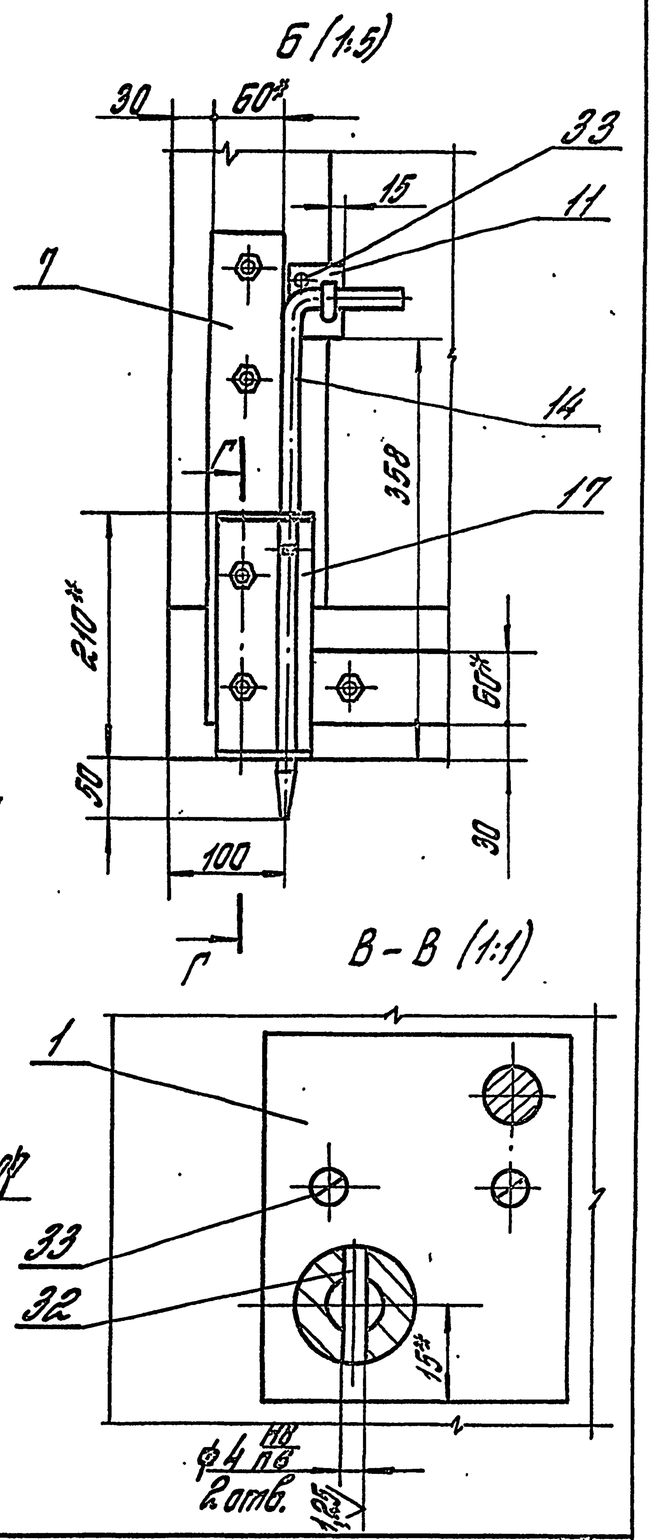

Инв. № подл.	Подпись и дата	Взам. инв. №

3.017-3.6-00.00.00СБ

Лист 2

Копировал: Стрельцова 400108-07 11 Формат А3

Д-Д (1:2) ○ (2)

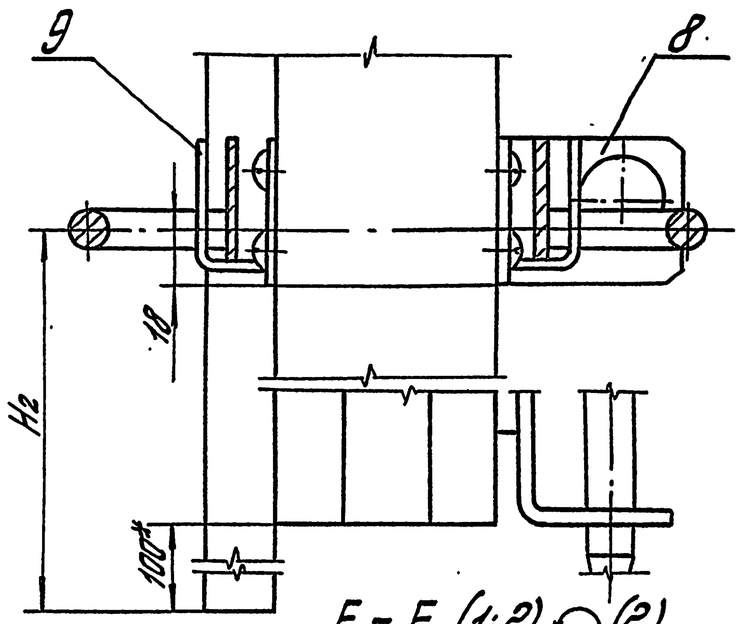

Ж-Ж (1:2)(2)

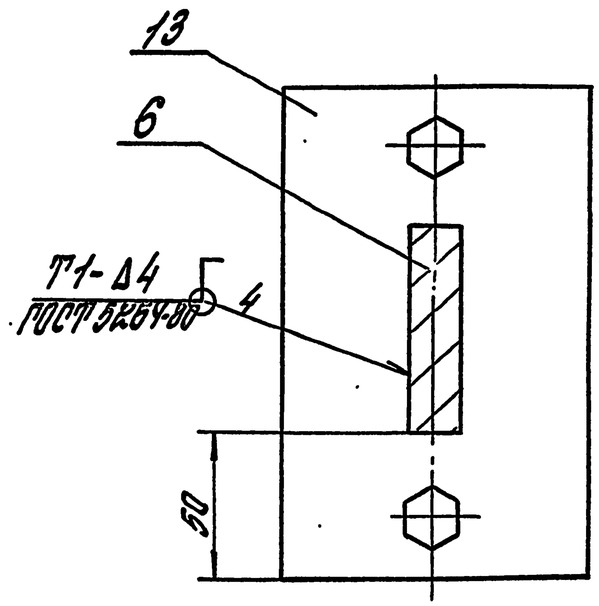

И-И (1:5) (1)

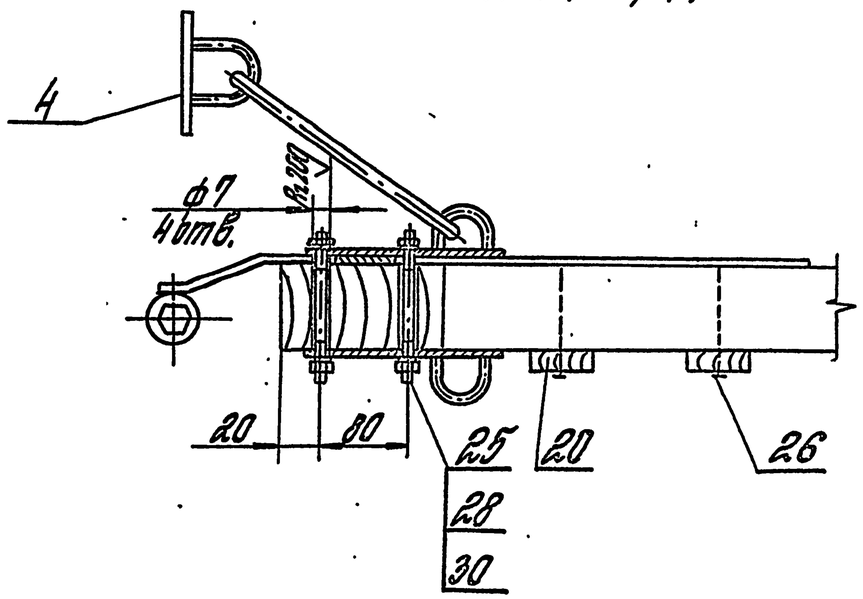

Е-Е (1:2) ○ (2)

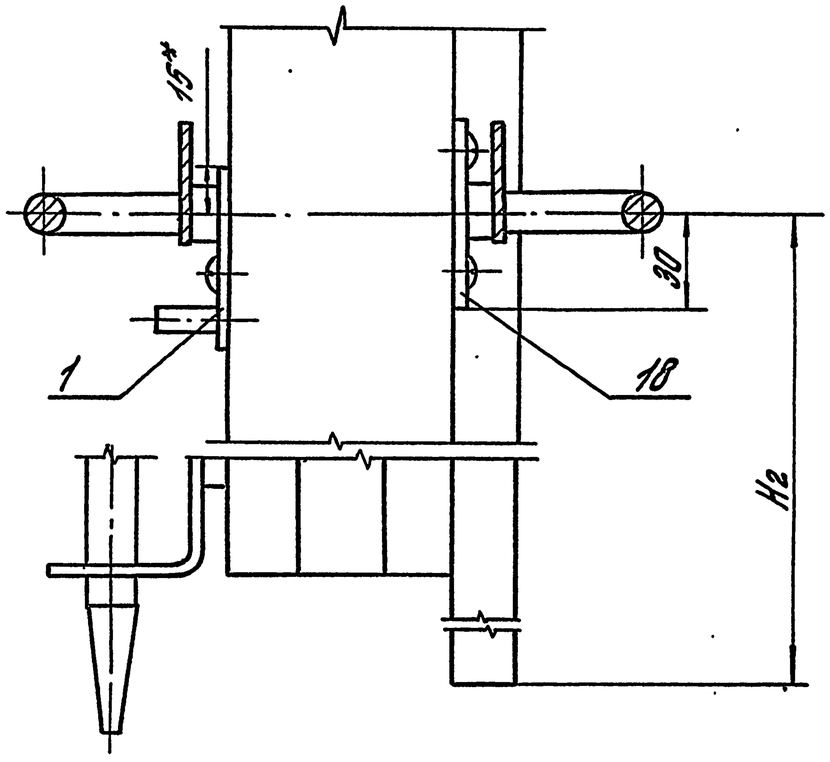

К (1:5) (2)

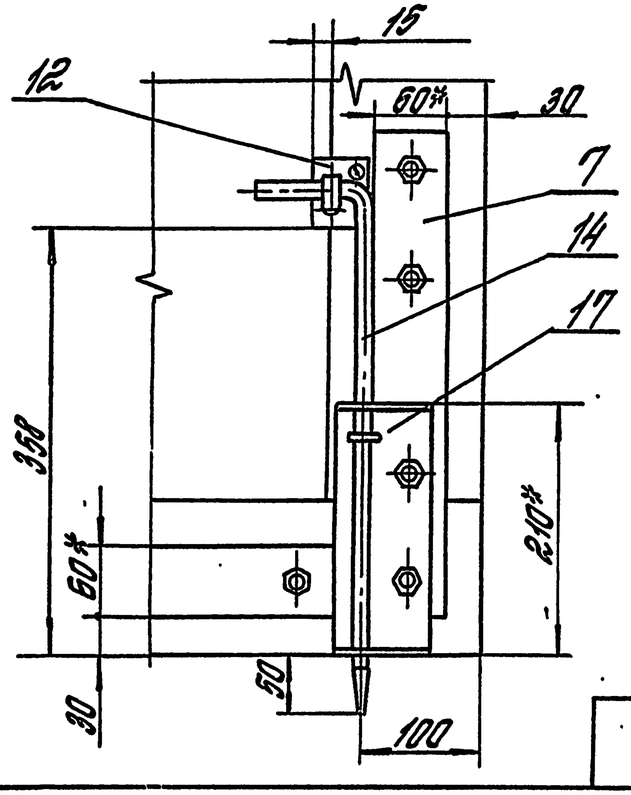

Л-Л (1:5) (1)

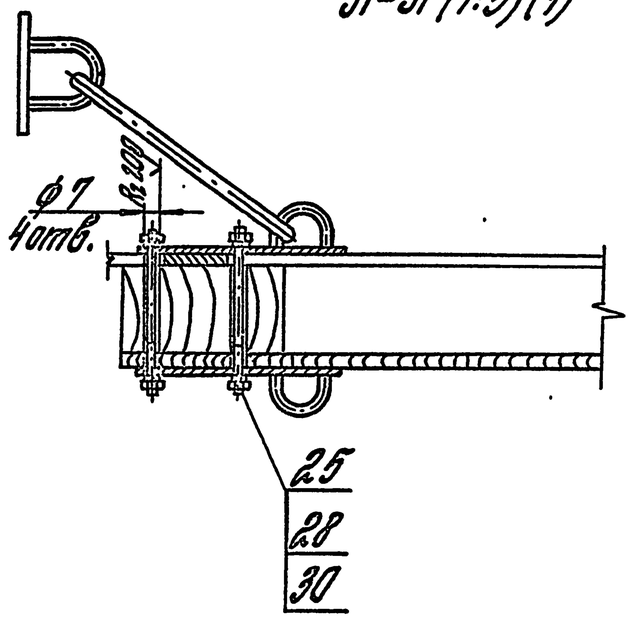

3.017-3.6-00.00.00СБ	Лист 3

Копировал: Стрельцова 45001-08-07-12 Формат А3

Инв. № подл. | Подпись и дата | Взам. инв. №

Номер строки	Наименование	Код ОКП	Обозначение документа на поставку	Поставщик	Кол. на исполн. 3.017-3.6.00.00.00 —	01	02	03	04	05	Примечание
1											
2	Болты	128200	ГОСТ 7798-70								
3	М12-8g×90.58.01.20				56	56	56	56			
4	М12-8g×240.58.01.20				8	8	8	8			
5	М24-8g×160.58.01.20				4	4	4	4			
6											
7	Гайки	128300	ГОСТ 5915-70								
8	М6-7Н.5.01.20				8	8	8	8			
9	М12-7Н.5.01.20				64	64	64	64			
10											
11	Гвоздь К5×120		ГОСТ 4028-63		90	90	90	154			
12											
13	Шайбы	128600	ГОСТ 6402-70								
14	6.65Г.029				8	8	8	8			
15	12.65Г.029				64	64	64	64			
16	24.65Г.029				4	4	4	4			
17											
18	Шайбы	128600	ГОСТ 11371-78								
19	12.01.пс.2.01.20				56	56	56	56			
20	24.01.пс.2.01.20				8	8	8	8			
21											
22	Шпилька М6-6g×120.58.01.20		ГОСТ 22040-76		4	4	4	4			
23											
24	Шплинт 4×25-001	128700	ГОСТ 397-79		2	2	2	2			
25											
26	Штифт 4×20		ГОСТ 3128-70		4	4	4	4			
27											
28	Шуруп 1-5×30.01.20		ГОСТ 1144-80		20	20	20	20			
29											
30											

Инв. № подл. | Подпись и дата | Взам. инв. №

ГИП	Погорелов		3.017-3.6.00.00.00	
Н. контр.	Лукашевич		Ведомость покупных изделий	Стадия: Р; Лист: ; Листов: 1
Гл. спец.	Лукашевич			ЦНИИПромзданий
Вед. инж.	Смирнова			

Копировал: Юрчук

Ц00108-07 13

Формат А3

Формат	Зона	Поз.	Обозначение	Наименование	Кол.	Примеч.
				Документация		
А3			3.017-3.6-01.00.00 СБ	Сборочный чертеж		
				Сборочные единицы		
А4		1	3.017-3.5-01.04.00-01	Полупетля	1	
А4		2	3.017-3.6-01.01.00	Уголок	1	
				Детали		
А4		3	3.017-3.5-01.03.01	Втулка	1	
А4		4	3.017-3.5-01.03.02	Втулка	1	
А4		5	3.017-3.6-01.00.01	Ребро	1	
				Стандартные изделия		
		6		Болт М24-8g×160.58.01.Х		
				ГОСТ 7798-70	1	
		7		Шайба 24.65Г.02.9		
				ГОСТ 6402-70	1	
		8		Шайба 24.01пс 2.01.20		
				ГОСТ 11371-78	2	

Инв. № подл. | Подпись и дата | Взам. инв. №

ГИП	Логодеева		
Н. контр.	Ликшевич		
Гл. спец.	Ликшевич		
Вед. инж.	Смирягин		

3.017-3.6-01.00.00

Петля

Стадия	Лист	Листов
Р	1	2

ЦНИИПРОМЗДАНИЙ

Копировал: Стрельцова

Формат А4

Формат	Зона	Поз.	Обозначение	Наименование	Кол.	Примеч.
			Различие исполнений 3.017-3.6-01.00.00-01; 3.017-3.6-01.00.00-03 чертежу.	3.017-3.6-01.00.00 по сборочному	и 02;	

Инв. № подл. | Подпись и дата | Взам. инв. №

3.017-3.6 01.00.00

Лист 2

Ц00108-07 14

Копировал: Стрельцова

Формат А4

Рис. 1

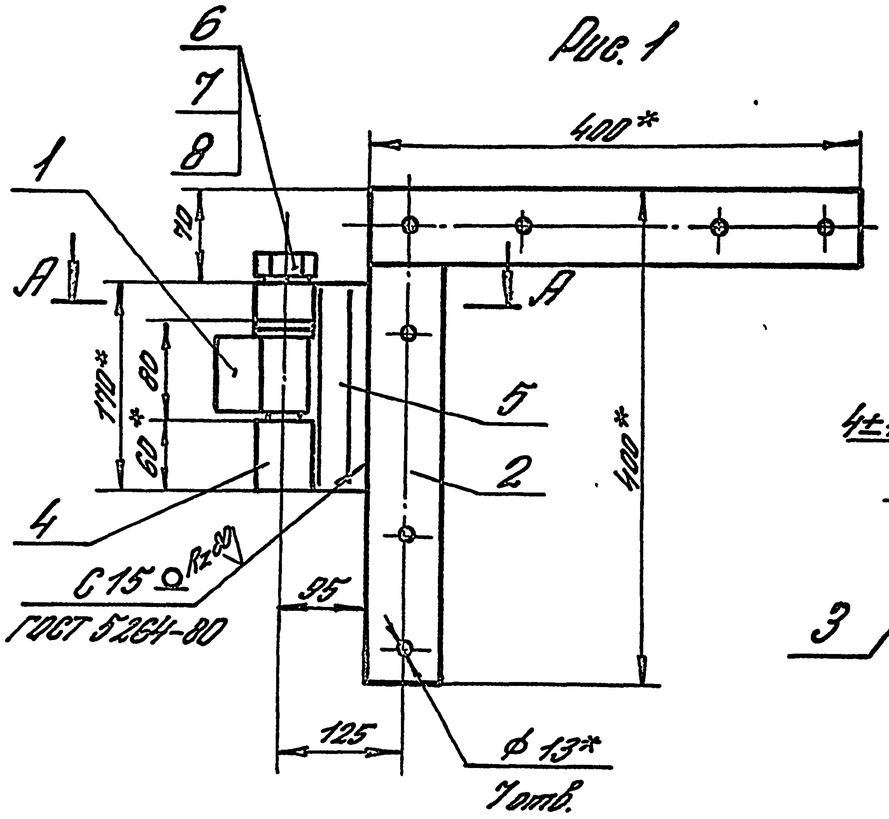

А-А (1:1)

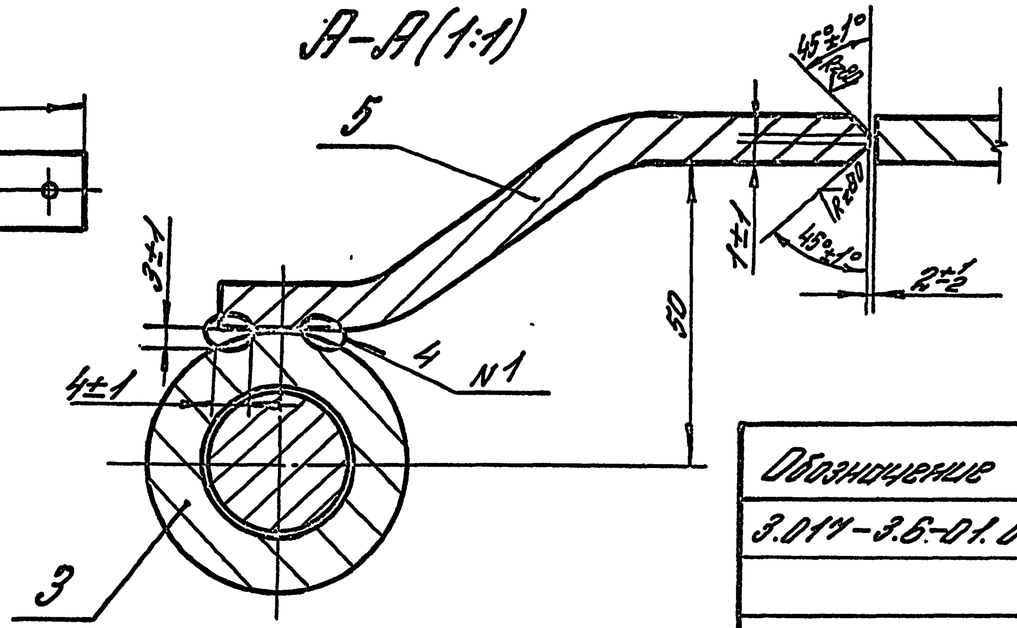

Обозначение	Рис.	
3.017-3.6-01.00.00	1	Изображено
-01		зеркальное отражение
-02	2	Изображено
-03		зеркальное отражение

Рис. 2
Остальное - см. рис. 1

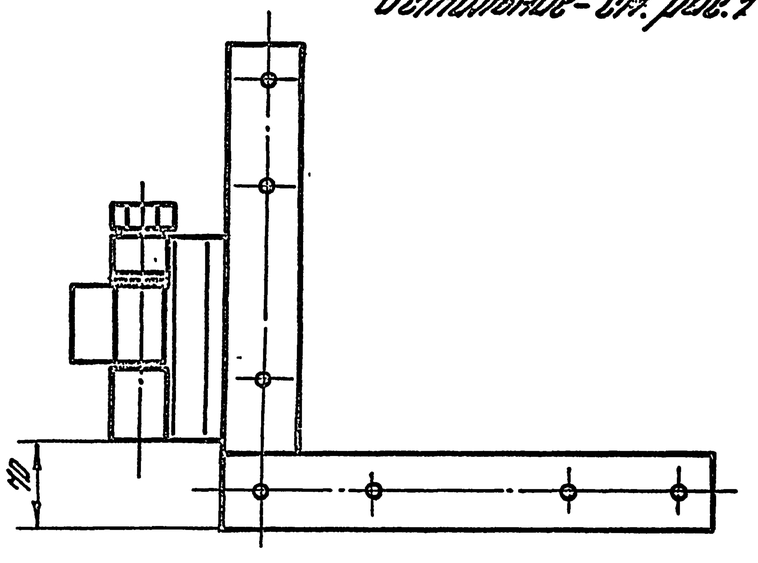

1. Соосность отверстий в деталях поз. 3 и 4 относительно их общей оси 0,012 мм.
2. Сварка шва N1 ручная электродуговая.
3.* Размеры для справок.
4. Неуказанные предельные отклонения размеров: $h14; \pm\frac{IT14}{2}$.

ГИП	Погорелая			3.017-3.6-01.00.00 СБ			
Н. контр.	Лукашевич			Петля. Сборочный чертеж	Стадия	Масса	Масштаб
Гл. спец.	Лукашевич				Р	5,3	1:5
Вед. инж.	Сиповский				Лист 1	Листов	
					ЦНИИПРОМЗДАНИЙ		

Инв. N подл. | Подпись и дата | Взам. инв. N

Копировал: Юрчук

4500108-07 15

Формат А3

Формат	Зона	Поз.	Обозначение	Наименование	Кол.	Примеч.
				Документация		
А4			3.017-3.6-01.01.00 СБ	Сборочный чертеж		
				Детали		
				Накладка		
				Лист Б-ПН-8 ГОСТ 19903-74		
				Ст3сп2-сб ГОСТ 14637-89		
Б4		1	3.017-3.6-01.01.01	(60×400) h14; Rz80	1	1,5 кг
Б4		2	3.017-3.6-01.01.02	(60×340) h14; Rz80	1	1,28 кг

Инв. № подл. | Подпись и дата | Взам. инв. №

ГИП	Погорелов		3.017-3.6-01.01.00			
Н. контр.	Лукашевич		Уголок	Стадия	Лист	Листов
Гл. спец.	Лукашевич			Р		1
Вед. инж.	Смирагин			ЦНИИПРОМЗДАНИЙ		

Копировал: Стрельцова

Формат А4

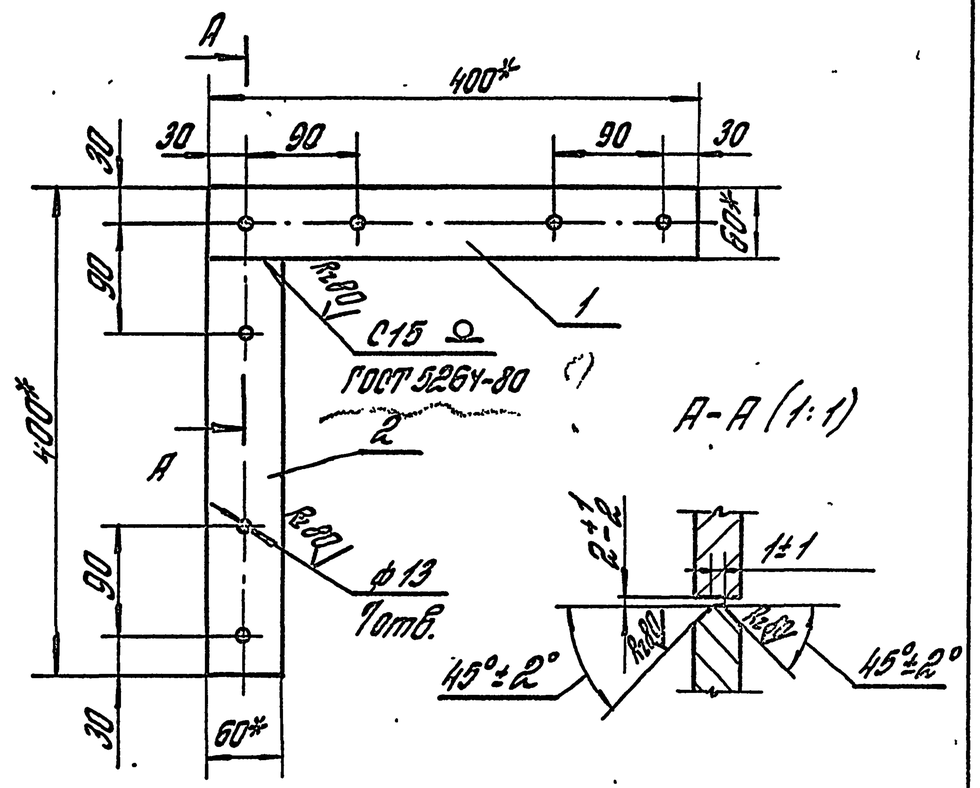

1.* Размеры для справок.

2. Неуказанные предельные отклонения размеров: H14; h14; $\pm \frac{IT14}{2}$.

Инв. № подл. | Подпись и дата | Взам. инв. №

ГИП	Погорелов		3.017-3.6-01.01.00 СБ			
Н. контр.	Лукашевич		Уголок. Сборочный чертеж	Стадия	Лист	Масштаб
Гл. спец.	Лукашевич			Р	2,8	1:5
Вед. инж.	Смирагин			Лист	Листов 1	
				ЦНИИПРОМЗДАНИЙ		

Ц00108-07 16

Копировал: Стрельцова

Формат А4

Формат	Зона	Поз.	Обозначение	Наименование	Кол.	Примеч.
				Документация		
А4			3.017-3.6-02.00.00 СБ	Сборочный чертеж		
				Детали		
А4		1	3.017-3.5-01.01.01-01	Скоба	1	
А4		2	3.017-3.5-01.01.02	Упор	1	

Инв. № подл. | Подпись и дата | Взам. инв. №

ГИП	Погорелов		
Н. контр.	Лукашевич		
Гл. спец.	Лукашевич		
Вед. инж.	Стирягин		

3.017-3.6-02.00.00

Кронштейн

Стадия	Лист	Листов
Р		1

ЦНИИПРОМЗДАНИЙ

Копировал: Стрельцова

Формат А4

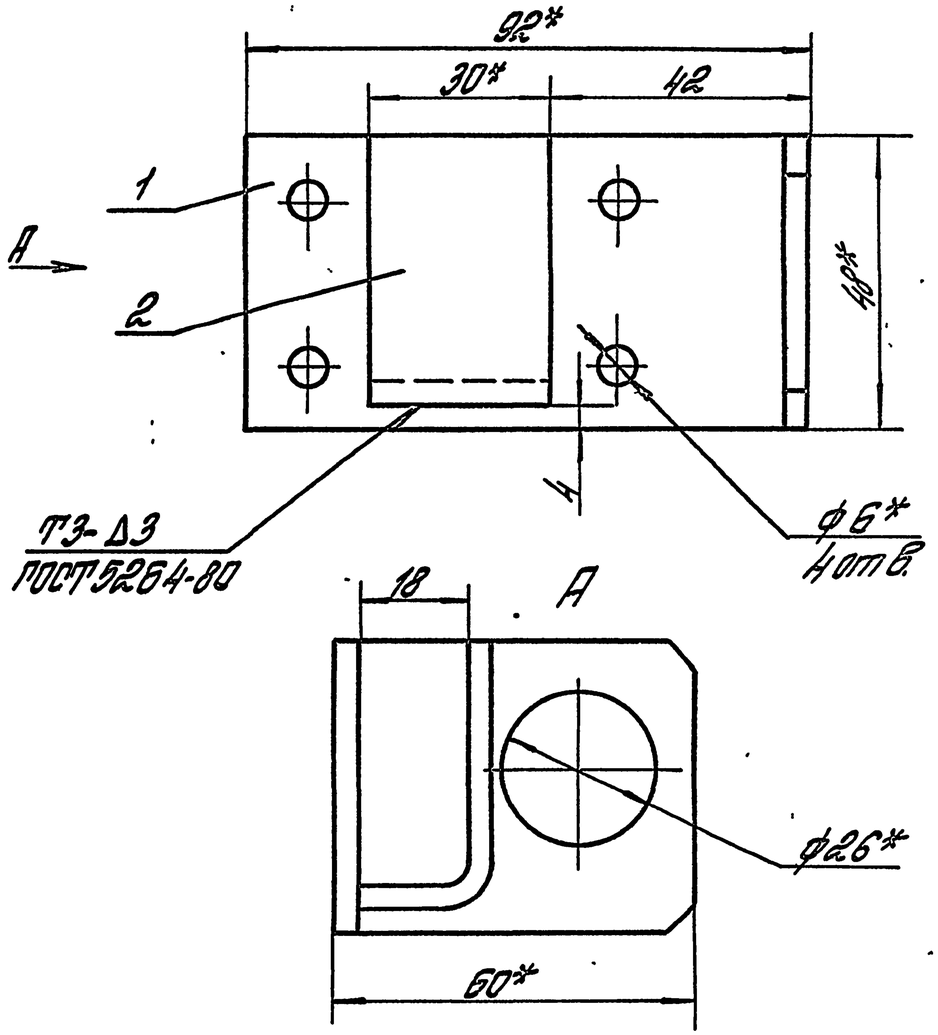

1.* Размеры для справок.

2. Неуказанные предельные отклонения размеров: $h14$; $\pm \frac{IT14}{2}$.

Инв. № подл. | Подпись и дата | Взам. инв. №

ГИП	Погорелов		
Н. контр.	Лукашевич		
Гл. спец.	Лукашевич		
Вед. инж.	Стирягин		

3.017-3.6-02.00.00 СБ

Кронштейн. Сборочный чертеж

Стадия	Масса	Масштаб
Р	0,26	1:1
Лист	Листов 1	

ЦНИИПРОМЗДАНИЙ

Ц 00108-07 17

Копировал: Стрельцова

Формат А4

Формат	Зона	Поз.	Обозначение	Наименование	Кол.	Примечание
				Документация		
А4			3.017-3.6-03.00.00 СБ	Сборочный чертеж		
				Детали		
А4		1	3.017-3.5-01.01.02	Упор	1	
Б4		2	3.017-3.6-03.00.01	Пластина		
				Лист $\frac{Б\text{-}ПН\text{-}4\ ГОСТ\ 19903\text{-}74}{Ст3пс2\text{-}сб\ ГОСТ\ 14637\text{-}89}$		
				(48×70) h 14; Rz 80	1	0,106 кг

Инв. № подл. | Подпись и дата | Взам. инв. №

ГИП	Погорелов		3.017-3.6-03.00.00		
Н.контр.	Лукашевич		Кронштейн	Стадия: Р	Лист	Листов: 1
Гл.спец.	Лукашевич			ЦНИИПромзданий	
Вед.инж.	Стирятин				

Копировал: Стрельцова

Формат А4

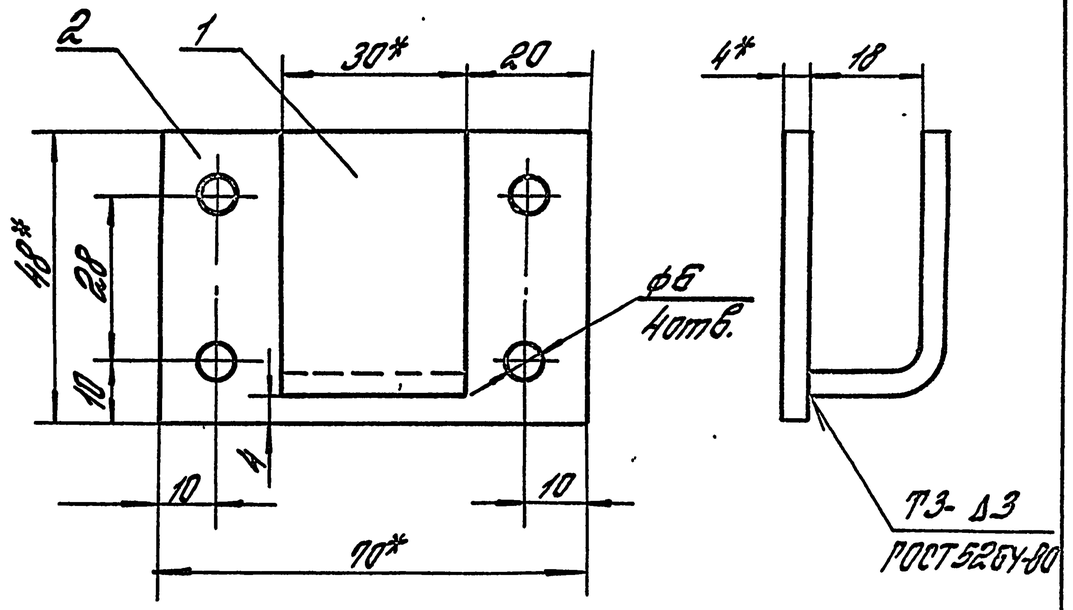

1. * Размеры для справок.
2. Неуказанные предельные отклонения размеров: $H14$; $h14$; $\pm\frac{IT14}{2}$.

Инв. № подл. | Подпись и дата | Взам. инв. №

ГИП	Погорелов		3.017-3.6-03.00.00 СБ		
Н.контр.	Лукашевич		Кронштейн. Сборочный чертеж	Стадия: Р	Масса: 0,16	Масштаб: 1:1
Гл.спец.	Лукашевич			Лист	Листов: 1
Вед.инж.	Стирятин			ЦНИИПромзданий	

Копировал: Стрельцова

Ц00108-07 18

Формат А4

Формат	Зона	Поз.	Обозначение	Наименование	Кол.	Примечание
				Документация		
А4			3.017-3.6-04.00.00 СБ	Сборочный чертеж		
				Детали		
А4		1	3.017-3.6-04.00.01	Ухо	1	
Б4		2	3.017-3.6-04.00.02	Пластина		
				Лист Б-ПН-4 ГОСТ 19903-74		
				Ст3пс2-сб ГОСТ 14637-89		
				(30×170) h 14; Rz 80	1	0,15 кг

Инв. № подл. | Подпись и дата | Взам. инв. №

				3.017-3.6-04.00.00		
ГИП	Погорелов			Накладка	Стадия: Р	Лист:	Листов: 1
Н. контр.	Лукашевич				ЦНИИПРОМЗДАНИЙ	
Гл. спец.	Лукашевич					
Вед. инж.	Смирягин					

Копировал: Стрельцова

Формат А4

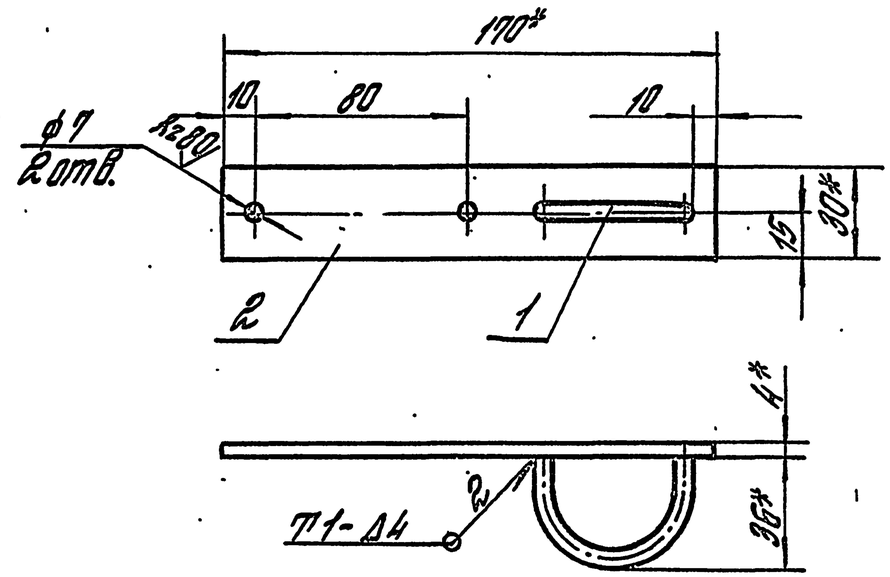

1. Сварные швы по ГОСТ 5264-80.
2. *Размеры для справок.
3. Неуказанные предельные отклонения размеров: H14; h14; $\pm\frac{IT14}{2}$.

Инв. № подл. | Подпись и дата | Взам. инв. №

				3.017-3.6-04.00.00 СБ		
ГИП	Погорелов			Накладка. Сборочный чертеж	Стадия: Р	Масса: 0,18	Масштаб: 1:2
Н. контр.	Лукашевич				Лист:	Листов: 1
Гл. спец.	Лукашевич				ЦНИИПРОМЗДАНИЙ	
Вед. инж.	Смирягин					

Копировал: Стрельцова

Ц00108-07 19

Формат А4

Формат	Зона	Поз.	Обозначение	Наименование	Кол.	Примечание
				Документация		
А4			3.017-3.6-05.00.00 СБ	Сборочный чертеж		
				Детали		
А4		1	3.017-3.5-01.00.06	Крюк	1	
Б4		2	3.017-3.6-05.00.01	Пластина		
				Б-ПН-4 ГОСТ 19903-74		
				Лист Ст3пс2-сб ГОСТ 14637-89		
				(40×60) h 14; Rz 80	1	0,075 кг
			Различия исполнений 3.017-3.6-05.00.00			
			и 3.017-3.6-05.00.00-01 по сборочному			
			чертежу.			

Инв. № подл. | Подпись и дата | Взам. инв. №

ГИП	Погорелов		
Н. контр.	Лукашевич		
Гл. спец.	Лукашевич		
Вед. инж.	Стиразин		

3.017-3.6-05.00.00

Накладка

Стадия	Лист	Листов
Р		1

ЦНИИПромзданий

Копировал: Стрельцова

Формат А4

3.017-3.6-05.00.00 — изображено
3.017-3.6-05.00.00-01 — зеркальное отражение

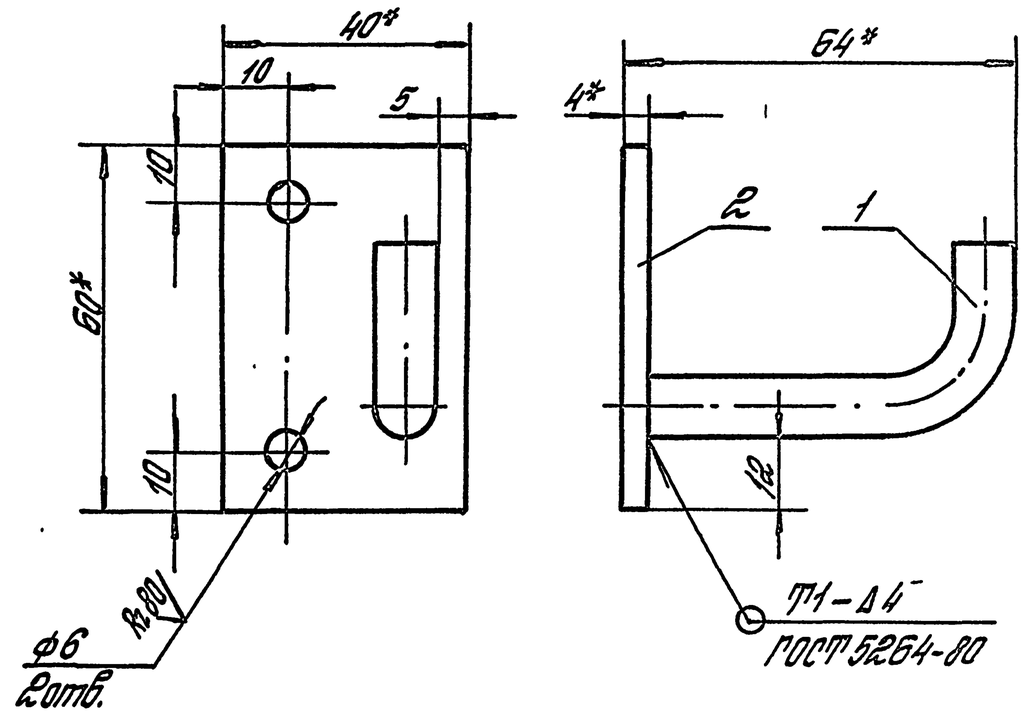

1.* Размеры для справок.
2. Неуказанные предельные отклонения размеров: $h14; \pm \frac{IT14}{2}$.

Инв. № подл. | Подпись и дата | Взам. инв. №

ГИП	Погорелов		
Н. контр.	Лукашевич		
Гл. спец.	Лукашевич		
Вед. инж.	Стиразин		

3.017-3.6-05.00.00 СБ

Накладка. Сборочный чертеж

Стадия	Масса	Масштаб
Р	0,123	1:1

Лист | Листов 1

ЦНИИПромзданий

Ц00108-07 20

Копировал: Стрельцова

Формат А4

Формат	Зона	Поз.	Обозначение	Наименование	Кол.	Примечание
				Документация		
А4			3.017.-3.6.-06.00.00 СБ	Сборочный чертеж		
				Детали		
Б4		1	3.017-3.6-06.00.01	Накладка		
				Лист Б-ПН-8 ГОСТ 19903-74		
				Ст3пс2-сб ГОСТ 14637-89		
				(100×160) h 14; Ra80	2	1,0 кг
				Стандартные изделия		
		2		Болт М12-8g×L240.58.01.20		
				ГОСТ 7798-70	2	
		3		Гайка М12-7Н.5.01.20		
				ГОСТ 5915-70	2	
		4		Шайба 12.65Г.02.9		
				ГОСТ 6402-70	2	

3.017-3.6-06.00.00				
ГИП	Погорелов		Кронштейн	Стадия: Р; Лист; Листов: 1
Н.контр.	Лукашевич			ЦНИИПРОМЗДАНИЙ
Гл.спец.	Лукашевич			
Вед.инж.	Стирягин			

Инв.№ подл. | Подпись и дата | Взам.инв.№

Копировал: Стрельцова

Формат А4

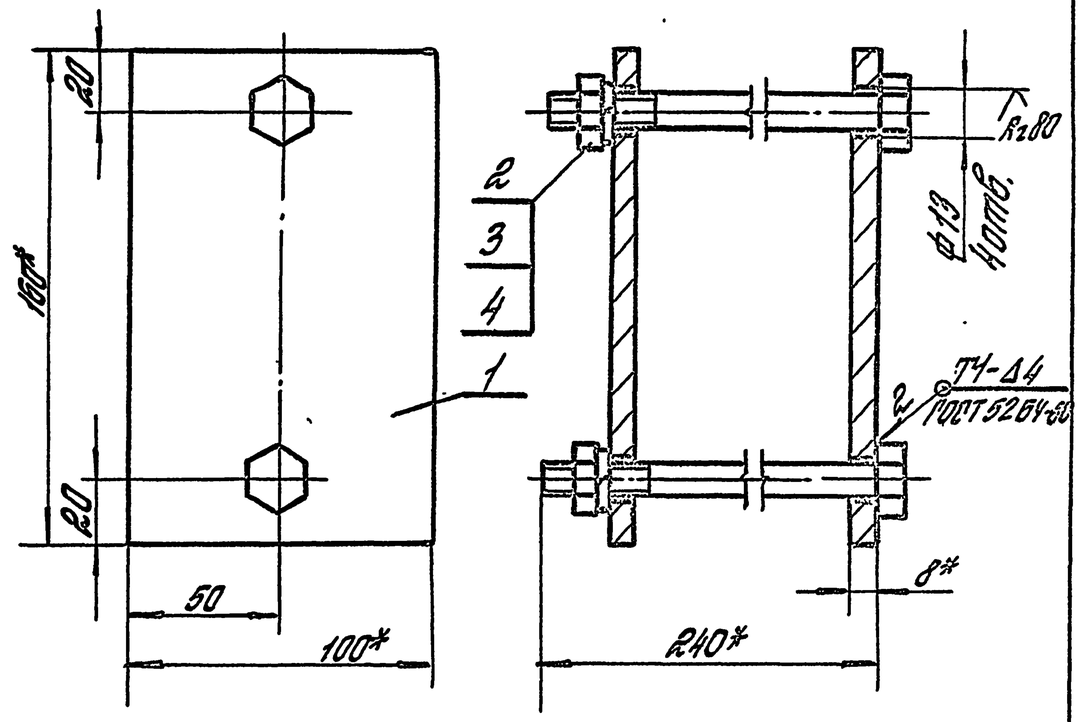

1. * Размеры для справок.
2. Неуказанные предельные отклонения размеров: $H14$; $h14$; $\pm \frac{IT14}{2}$.

3.017-3.6-06.00.00 СБ				
ГИП	Погорелов		Кронштейн сборочный чертеж	Стадия: Р; Масса: 2,4; Масштаб: 1:2
Н.контр.	Лукашевич			Лист; Листов: 1
Гл.спец.	Лукашевич			ЦНИИПРОМЗДАНИЙ
Вед.инж.	Стирягин			

Инв.№ подл. | Подпись и дата | Взам.инв.№

Копировал: Стрельцова

Формат А4

Rz 200

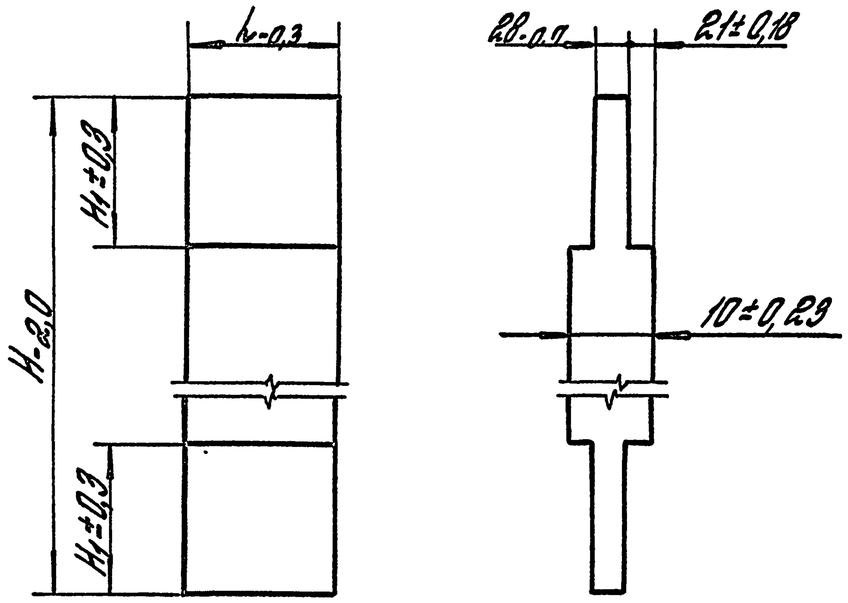

Обозначение	H, мм	H1, мм	h, мм	Масса, кг
3.017-3.6-00.00.01	900	125	125	4,9
-01	1300			7,53
-02	1700			10,2
-03	900	95	95	3,92
-04	1300			5,9
-05	1700			7,9

Инв. № подл. | Подпись и дата | Взам. инв. №

ГИП	Погорелов		
Н. контр.	Ликашевич		
Гл. спец.	Ликашевич		
Вед. инж.	Смирягин		

3.017-3.6-00.00.01

Брусок

Стадия	Масса	Масштаб
Р	см. табл.	—

Лист | Листов 1

Пиломатериалы хвойных пород 2ой сорт (75 х 130) ГОСТ 8486-86 Е

ЦНИИПРОМЗДАНИЙ

Копировал: Стрельцова

Формат А4

Rz 200

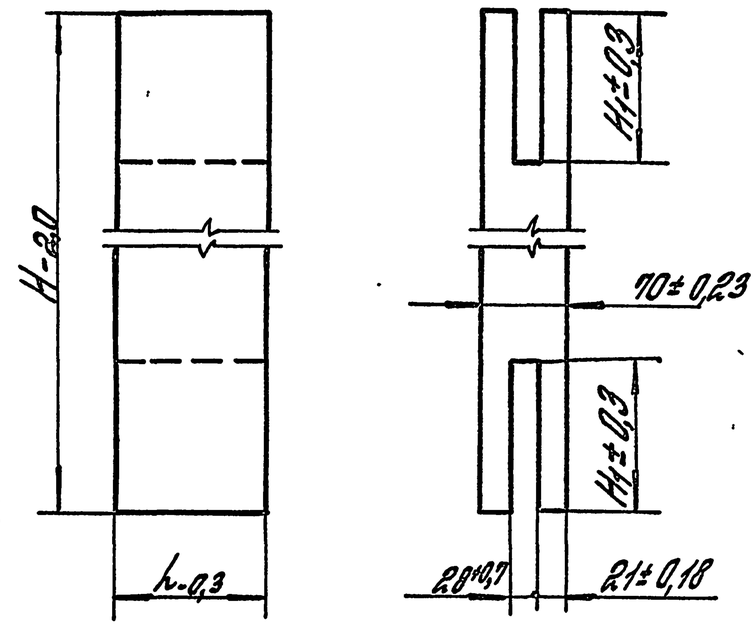

Обозначение	H, мм	h, мм	H1, мм	Масса, кг
3.017-3.6-00.00.02	2240	125	125	14,2
-01	800	95	95	3,6

Инв. № подл. | Подпись и дата | Взам. инв. №

ГИП	Погорелов		
Н. контр.	Ликашевич		
Гл. спец.	Ликашевич		
Вед. инж.	Смирягин		

3.017-3.6-00.00.02

Брусок

Стадия	Масса	Масштаб
Р	см. табл.	—

Лист | Листов 1

Пиломатериалы хвойных пород 2ой сорт (75 х 130) ГОСТ 8486-86 Е

ЦНИИПРОМЗДАНИЙ

Копировал: Стрельцова

Формат А4

Rz80 (√)

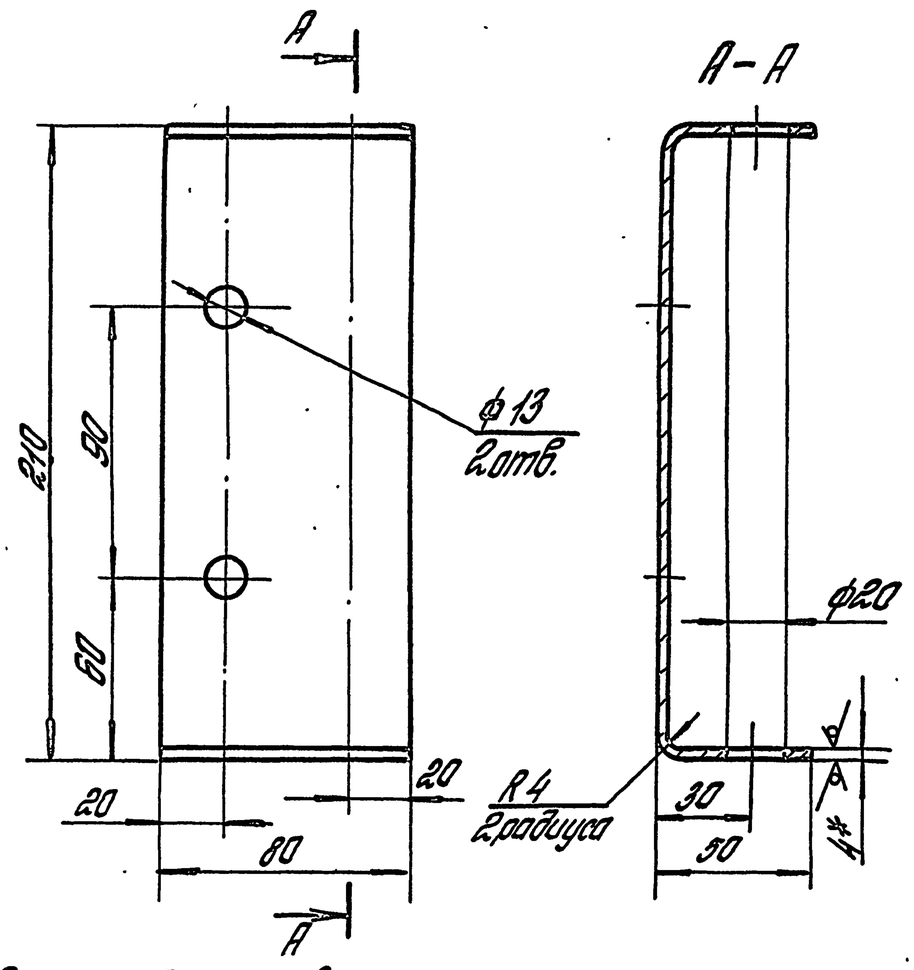

1. *Размеры для справок.
2. Неуказанные предельные отклонения размеров: $H14;\ h14;\ \pm\frac{IT14}{2}$.

				3.017-3.6-00.00.03		
				Скоба	Стадия: Р	Масса: 0,77	Масштаб: 1:2
					Лист	Листов 1
ГИП	Погорелов			Лист Б-ПН-4 ГОСТ 19903-74 / Ст3пс2-сВ ГОСТ 14637-89	ЦНИИПРОМЗДАНИЙ
Н.контр.	Лукашевич				
Гл.спец.	Лукашевич				
Вед.инж.	Стиряшин				

Инв.№подл. | Подпись и дата | Взам.инв.№

Копировал: Стрельцова

Формат А4

Rz80 (√)

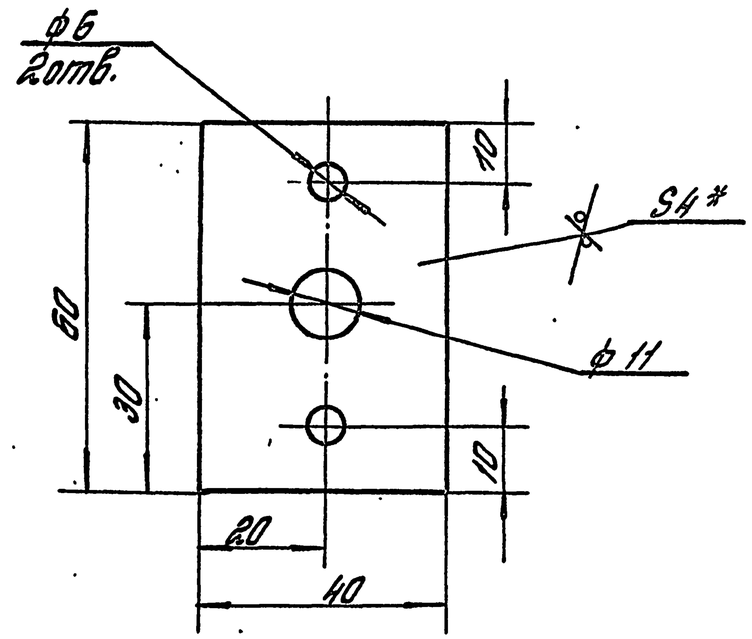

1. *Размеры для справок.
2. Неуказанные предельные отклонения размеров: $H14;\ h14;\ \pm\frac{IT14}{2}$.

				3.017-3.6-00.00.04		
				Накладка	Стадия: Р	Масса: 0,075	Масштаб: 1:1
					Лист	Листов: 1
ГИП	Погорелов			Лист Б-ПН-4 ГОСТ 19903-74 / Ст3пс2-сВ ГОСТ 14637-89	ЦНИИПРОМЗДАНИЙ
Н.контр.	Лукашевич				
Гл.спец.	Лукашевич				
Вед.инж.	Стиряшин				

Инв.№подл. | Подпись и дата | Взам.инв.№

Копировал: Стрельцова

Ц00108-07 23

Формат А4

Таблица 1

Марка изделия	Код изделия	Наименование и код. Мелкосортная сталь 093300; 095300. Расход, кг: Квадрат до 19	Полоса в= до 45	∟ 32×20	∟ 32×32	Всего конструкционной стали	ф до 19	Итого	С учетом Катх=1,05	Средносортная сталь 093200; 095200. Расход, кг: Квадрат от 20 до 30	Полоса в= от 20 до 30	∟ от 45×28 до 63×40	∟ от 36×36 до 45×45	Всего конструкционной стали	ф от 20 до 30	Итого	С учетом Катх=1,05	Крупносортная сталь 093100; 095100. Расход, кг: Квадрат от 32 до 250	Полоса б= от 60 до 200	∟ 70×45 и более	∟ 50×50 и более	Всего конструкционной стали	ф от 32 до 250	Итого	С учетом Катх=1,05
ВДС-4,5×1,1			0,92				2,26	3,18	3,34														4,36	4,36	4,58
ВДС-4,5×1,5			0,92				2,26	3,18	3,34														4,36	4,36	4,58
ВДС-4,5×1,9			0,92				2,26	3,18	3,34														4,36	4,36	4,58
ВДГ-4,5×1,9			0,92				2,26	3,18	3,34														4,36	4,36	4,58

Продолжение таблицы 1

Марка изделия	Код изделия	Наименование и код. Тонколистовая сталь 091200; 091300. Расход, кг: б=от 1 до 1,8	б=от 1,9 до 3	Рифленая б=3	Волнистая	Итого	С учетом Катх=1,05	Толстолистовая сталь 091100. б=4 и более	Широкополосная универсальная	Итого	С учетом Катх=1,05
ВДС-4,5×1,1								35,72		35,72	37,51
ВДС-4,5×1,5								35,72		35,72	37,51
ВДС-4,5×1,9								35,72		35,72	37,51
ВДГ-4,5×1,9								35,72		35,72	37,51

Таблица 2

Марка изделия	Код изделия	Наименование и код. Пиломатериалы 5333Н. Расход, кг: по серии	С учетом Катх=1,05
ВДС-4,5×1,1		142	149
ВДС-4,5×1,5		167,4	176
ВДС-4,5×1,9		193,8	204
ВДГ-4,5×1,9		257,7	270

Инв. № подл. | Подпись и дата | Взам. инв. №

ГИП	Погорелов		
Н. контр.	Лукашева		
Гл. спец.	Лукашева		
Вед. инж.	Смирнов		

3.017-36-00.00.00ВМ

Ведомость расхода материалов

Стадия	Лист	Листов
Р		1

ЦНИИПромзданий

Копировал: Юрчук

Ц00108-07 24 Формат А3

Инв. № подл.	Подпись и дата	Взам. инв. №

Формат	Зона	Поз.	Обозначение	Наименование	Кол. на исполн. 3.017-3.6-10.00.00-										Примечание
					–	01	02	03	04	05	06	07			
				Документация											
А3			3.017-3.6-10.00.00 СБ	Сборочный чертеж	X	X	X	X	X	X	X	X			
А3			3.017-3.6-00.00.00 ТО	Техническое описание	X	X	X	X	X	X	X	X			
А3			3.017-3.6-10.00.00 ВП	Ведомость покупных изделий	X	X	X	X	X	X	X	X			
А3			3.017-3.6-10.00.00 ВР	Ведомость расхода материалов	X	X	X	X	X	X	X	X			
				Сборочные единицы											
А4		1	3.017-3.6-06.00.00	Кронштейн	2	2	2	2	2	2	2	2			
А4		2	3.017-3.6-10.01.00	Ручка	2	2	2	2	2	2	2	2			

ГИП	Погорелов		3.017-3.6-10.00.00	
Н.контр.	Лукашевич		Калитка	Стадия: Р; Лист: 1; Листов: 4
Гл.спец.	Лукашевич			ЦНИИПРОМЗДАНИЙ
Вед.инж.	Спицягин			

Копировал: Стрельцова Формат А4

Инв. № подл.	Подпись и дата	Взам. инв. №

Формат	Зона	Поз.	Обозначение	Наименование	Кол. на исполн. 3.017-3.6-10.00.00-										Примечание
					–	01	02	03	04	05	06	07			
А4		3	3.017-3.6-10.02.00	Петля	1		1		1		1				
			-01	Петля		1		1		1		1			
А4		4	3.017-3.6-10.02.00-02	Петля	1		1		1		1				
			-03	Петля		1		1		1		1			
А4		5	3.017-3.6-10.02.10	Уголок	2	2	2	2	2	2	2	2			
				Детали											
А4		6	3.017-3.5-10.00.02-01	Ухо	1	1	1	1	1	1	1	1			
		8	3.017-3.5-10.00.02-02	Ухо	1	1	1	1	1	1	1	1			
А4		9	3.017-3.6-00.00.01-03	Брусок	2	2									
			-04	Брусок			2	2							
			-05	Брусок					2	2	2	2			
А4		10	3.017-3.6-00.00.02-01	Брусок	2	2	2	2	2	2	2	2			
				Брусок											
				Пиломатериалы хвойных											
				пород 2ой сорт (32×110)											
				ГОСТ 8486-86Е											
БЧ		11	3.017-3.6-10.00.01	(30×50×1100)-1,5 Rz200	4	4									1,24кг

3.017-3.6-10.00.00	Лист 2

Копировал: Стрельцова Формат А4

Ц00108-02 25

Инв. № подл.	Подпись и дата	Взам. инв. №

Формат	Зона	Поз.	Обозначение	Наименование	Кол. на исполн. 3.017-3.6-10.00.00-										Примеч.
					–	01	02	03	04	05	06	07			
Б4		11	3.017-3.6-10.00.01-01	(30×50×1500)-2,0; Кг200			4	4							1,7кг
			-02	(30×50×1900)-2,0 Кг200					4	4					2,14кг
Б4		12	3.017-3.6-10.00.02	Доска											
				Пиломатериалы											
				хвойных пород											
				2ой сорт											
				(22×150)											
				ГОСТ 8486-86Е											
				(20×134×1900)-2,0 Кг200							6	6			3,8кг
				Брусок											
				Пиломатериалы											
				хвойных пород											
				2ой сорт (75×100)											
				ГОСТ 8486-86Е											
Б4		13	3.017-3.6-10.00.03	(70×95×936)-1,5 Кг200	1	1									4,67кг
				(70×95×1266)-1,5 Кг200			1	1							6,32кг
				(70×95×1628)-1,5 Кг200					1	1	1	1			8,12кг

3.017-3.6-10.00.00	Лист 3

Копировал: Стрельцова Формат А4

Инв. № подл.	Подпись и дата	Взам. инв. №

Формат	Зона	Поз.	Обозначение	Наименование	Кол. на испол. 3.017-3.6-10.00.00-										Примеч.
					–	01	02	03	04	05	06	07			
				Стандартные изделия											
		15		Болт М12-8g×90.58.01.20											
				ГОСТ 7798-70	12	12	12	12	12	12	12	12			
		16		Гайка М12-7Н.5.01.20											
				ГОСТ 5915-70	12	12	12	12	12	12	12	12			
		17		Гвоздь К5×90											
				ГОСТ 4028-63	12	12	12	12	12	12	12	12			
		18		Шайба 12.65Г.02.9											
				ГОСТ 6402-70	12	12	12	12	12	12	12	12			
		19		Шайба 12.01пс2.01.20											
				ГОСТ 11371-78	12	12	12	12	12	12	12	12			
		20		Шуруп 1-5×30.01.20											
				ГОСТ 1144-80	6	6	6	6	6	6	6	6			

3.017-3.6-10.00.00	Лист 4

Копировал: Стрельцова Формат А4

Ц0108-07 26

Рис. 1

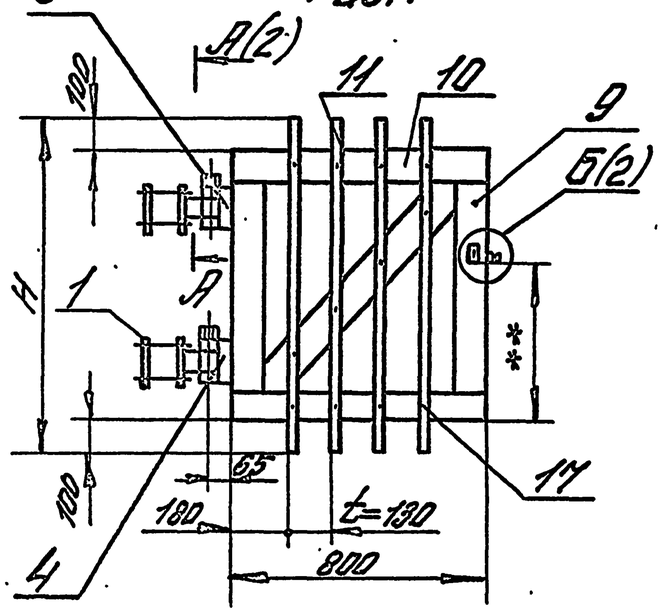

Рис. 2

Остальное-см. Рис.1

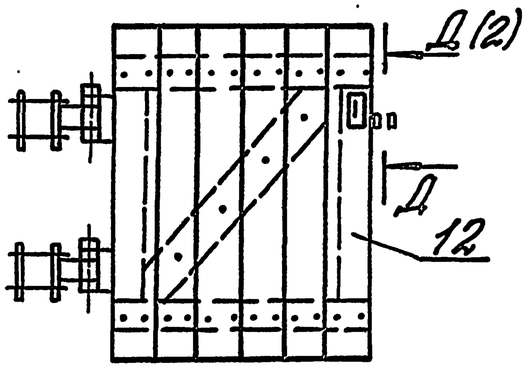

Обозначение	Марка		Рис.	H, мм	Масса кг
3.017-3.6-10.00.00	КДС-0,8×1,1	Изображено	1	1100	43
—01	КДСП-0,8×1,1	зеркальное отражение			
—02	КДС-0,8×1,5	Изображено		1500	49,5
—03	КДСП-0,8×1,5	зеркальное отражение			
—04	КДС-0,8×1,9	Изображено		1900	58
—05	КДСП-0,8×1,9	зеркальное отражение			
—06	КДГ-0,8×1,9	изображено	2	1900	72
—07	КДГП-0,8×1,9	зеркальное отражение			

1.* Размеры для справок.

2. Брусок поз. 13 прибить гвоздями к брускам поз. 9 и 10.

3. Кронштейн поз. 1 приваривается к петлям поз. 3,4. в случае крепления калиток к деревянным столбам.

4.** Размер устанавливается по проекту.

5. Неуказанные предельные отклонения размеров: H14; h14; $\pm\frac{IT14}{2}$.

ГИП	Погорелов			3.017-3.6-10.00.00 СБ
Н.контр.	Ликошевич			Калитка. Сборочный чертеж
Гл.спец.	Ликошевич			
Вед.инж.	Стирагин			

Стадия	Масса	Масштаб
Р	см. табл.	—
Лист 1	Листов 2	

ЦНИИПромзданий

Копировал: Юрчук

Инв. № подл. | Подпись и дата | Взам. инв. №

Вид сзади
Детали поз 11 и 12 условно не показаны

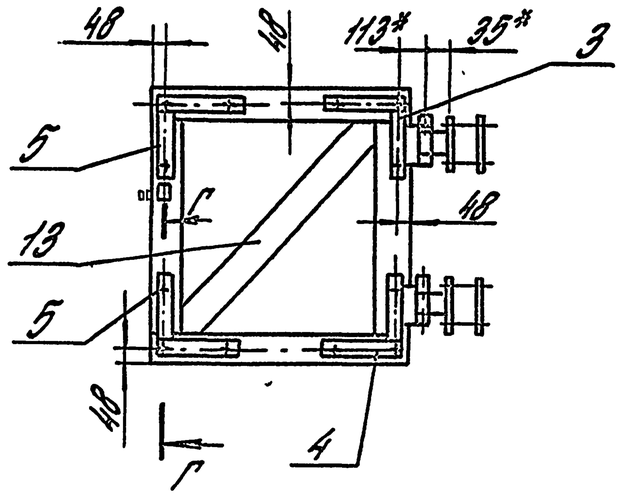

Б (1:5)(1)

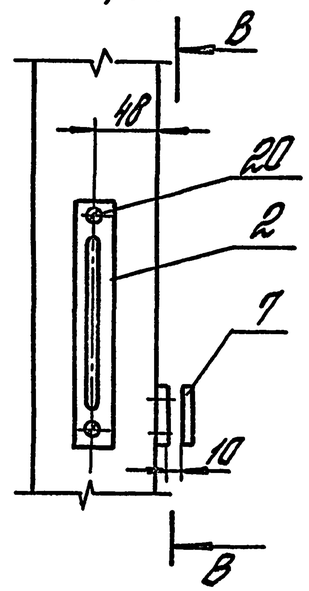

В-В (1:5)

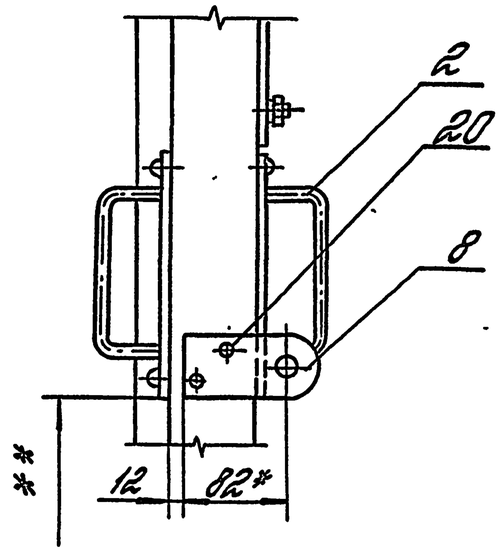

Д-Д (1:5)(1)

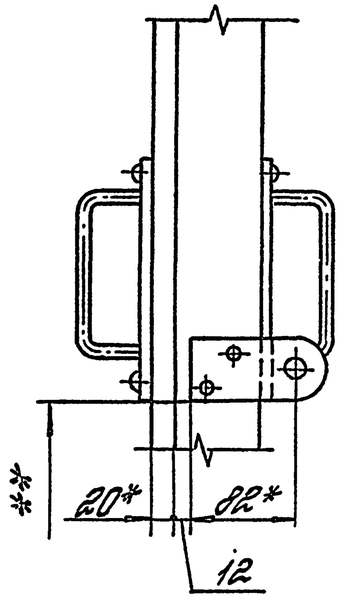

А-А (1:2)(1)

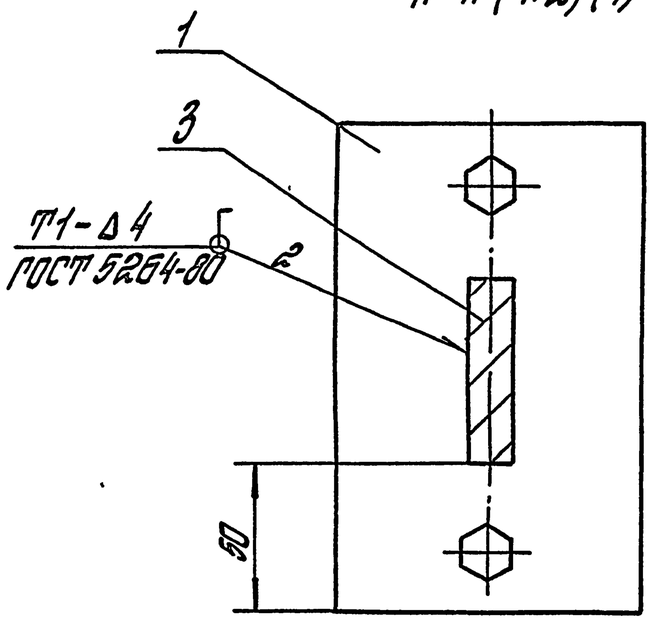

Г-Г (1:2)

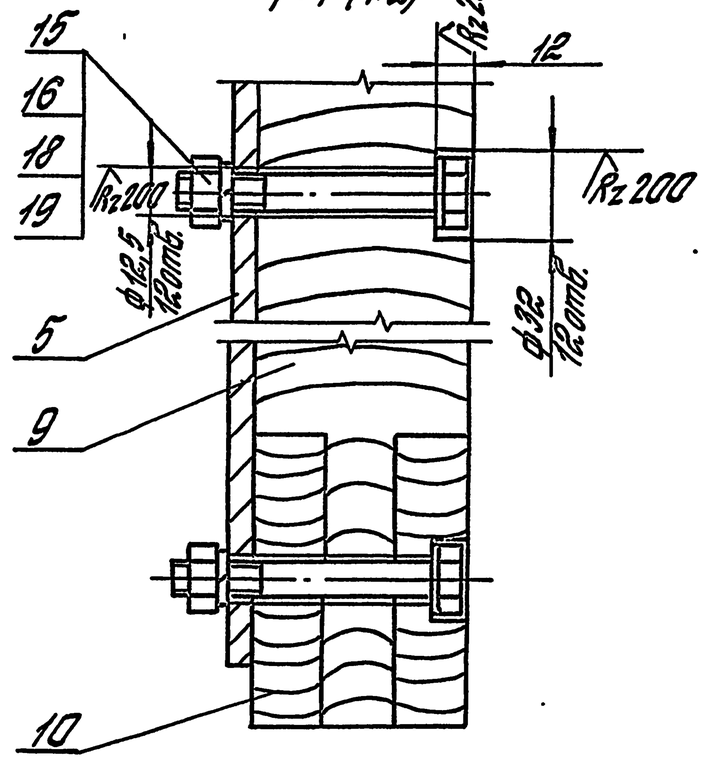

Инв. № подл. | Подпись и дата | Взам. инв. №

3.017-3.6-10.00.00СБ	Лист 2

Копировал: Стрельцова 4300108-07 28 Формат А3

Номер строки	Наименование	Код ОКП	Обозначение документа на поставку	Поставщик	Кол. на исполн. 3.017-3.6-10.00.00 —												Примечание
					—	01	02	03	04	05	06	07					
1																	
2	Крепежные изделия																
3																	
4	Болты	128200	ГОСТ 7798-70														
5	М12-8g×90.58.01.20				12	12	12	12	12	12	12	12					
6	М12-8g×240.58.01.20				4	4	4	4	4	4	4	4					
7	М24-8g×160. 58.01.20				2	2	2	2	2	2	2	2					
8																	
9	Гайка М12-7Н.5.01.20	128300	ГОСТ 5915-70		16	16	16	16	16	16	16	16					
10																	
11	Гвоздь К5×90		ГОСТ 4028-63		12	12	12	12	12	12	28	28					
12																	
13	Шайбы	128600	ГОСТ 6402-70														
14	12.65Г.02.9				12	12	12	12	12	12	12	12					
15	24.65Г.02.9				2	2	2	2	2	2	2	2					
16																	
17	Шайбы	128600	ГОСТ 11371-78														
18	12.01.пс.2.01.20				12	12	12	12	12	12	12	12					
19	24.01.пс.2.01.20				4	4	4	4	4	4	4	4					
20																	
21	Шуруп 1-5×30.01.20	128401	ГОСТ 1144-80		6	6	6	6	6	6	6	6					

Инв. N подл. | Подпись и дата | Взам. инв. N

ГИП	Погорелов		
Н.контр.	Лукашев		
Гл.спец.	Лукашевич		
Вед.инж.	Емиссарин		

3.017-3.6-10.00.00 ВП

Ведомость покупных изделий

Стадия	Лист	Листов
Р		1

ЦНИИПромзданий

Копировал: Юрчук

Ц00108-07 29 Формат А3

Формат	Зона	Поз.	Обозначение	Наименование	Кол.	Примечание
				Документация		
А4			3.017-3.6-10.01.00СБ	Сборочный чертеж		
				Детали		
Б4		1	3.017-3.6-10.01.01	Пластина		
				Лист $\frac{Б\text{-}ПН\text{-}4\ ГОСТ\ 19903\text{-}74}{Ст3пс2\text{-}сб\ ГОСТ\ 14637\text{-}89}$		
				(30×200) h14; Rz80	1	0,188 кг
Б4		2	3.017-3.6-10.01.02	Ручка		
				Круг $\frac{10\text{-}В\text{-}II\ ГОСТ\ 2590\text{-}88}{Ст3сп\ I\text{-}II\ ГОСТ\ 535\text{-}88}$		
				l=215 h14; Rz80	1	0,14 кг

Инв. № подл. | Подпись и дата | Взам. инв. №

ГИП	Погорелов		3.017-3.6-10.01.00	
Н. контр.	Лукашевич		Ручка	Стадия: Р; Лист: ; Листов: 1
Гл. спец.	Лукашевич			ЦНИИПромзданий
Вед. инж.	Стирягин			

Копировал: Стрельцова

Формат А4

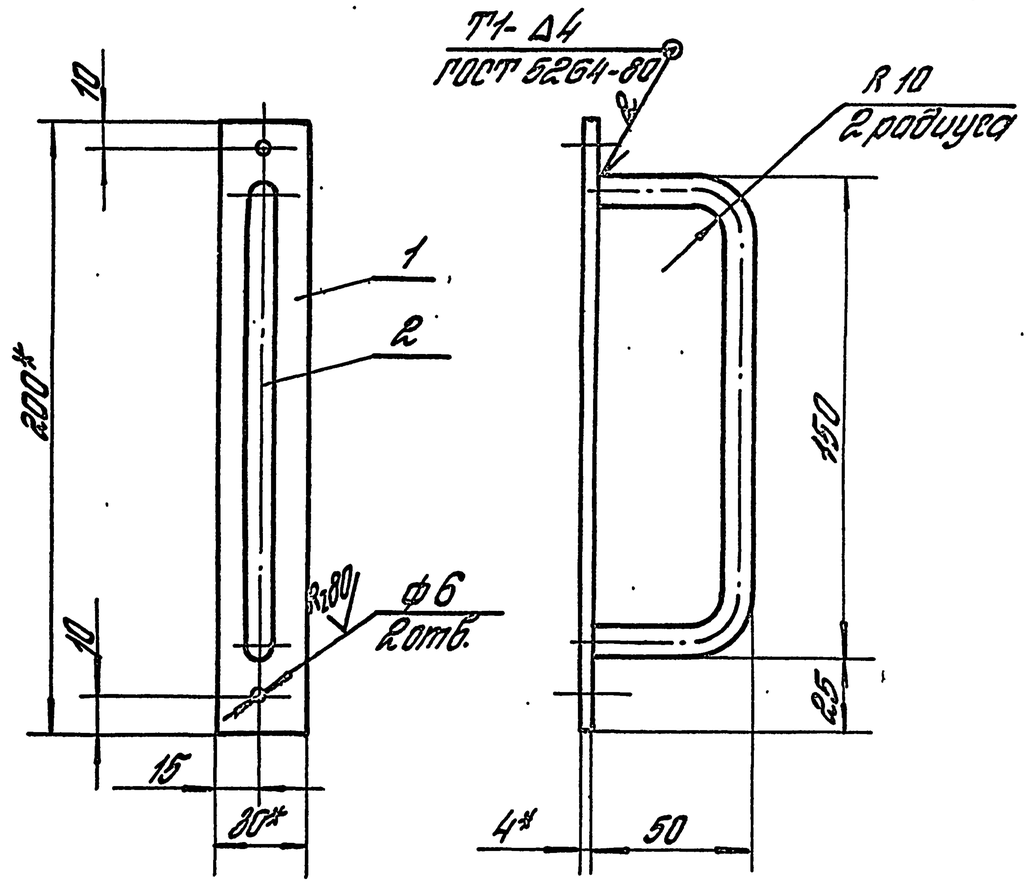

1.* Размеры для справок.

2. Неуказанные предельные отклонения размеров: $H14;\ h14;\ \pm\frac{IT14}{2}$.

Инв. № подл. | Подпись и дата | Взам. инв. №

ГИП	Погорелов		3.017-3.6 10.01.00 СБ	
Н. контр.	Лукашевич		Ручка. Сборочный чертеж	Стадия: Р; Масса: 0,33; Масштаб: 1:2
Гл. спец.	Лукашевич			Лист; Листов 1
Вед. инж.	Стирягин			ЦНИИПромзданий

Копировал: Стрельцова

ц00108-07 30

Формат А4

Формат	Зона	Поз.	Обозначение	Наименование	Кол.	Примеч.
				Документация		
А3			3.017-3.6-10.02.00СБ	Сборочный чертеж		
				Сборочные единицы		
А4		1	3.017-3.5-01.04.00-01	Полупетля	1	
А4		2	3.017-3.6-10.02.10	Уголок	1	
				Детали		
А4		3	3.017-3.5-01.03.01	Втулка	1	
А4		4	3.017-3.5-01.03.02	Втулка	1	
А4		5	3.017-3.6-01.00.01	Ребро	1	
				Стандартные изделия		
		6		Болт М24-8g×160.58.01.20 ГОСТ 7798-70	1	
		7		Шайба 24.65Г.02.9 ГОСТ 6402-70	1	
		8		Шайба 24.01.пс2.01.20 ГОСТ 11371-78	2	

Инв. № подл. | Подпись и дата | Взам. инв. №

ГИП	Погорелов		
Н. контр.	Ликошевич		
Гл. спец.	Ликошевич		
Вед. инж.	Стирагин		

3.017-3.6-10.02.00

Петля

Стадия	Лист	Листов
Р	1	2

ЦНИИПРОМЗДАНИЙ

Копировал: Стрельцова

Формат А4

Формат	Зона	Поз.	Обозначение	Наименование	Кол.	Примеч.
			Различие исполнений 3.017-3.6-10.02.00-01; 3.017-3.6-10.02.00-03 чертежу.	3.017-3.6-10.02.00-02; по сборочному	и	

Инв. № подл. | Подпись и дата | Взам. инв. №

3.017-3.6-10.02.00

Лист 2

Копировал: Стрельцова

Формат А4

Рис. 1

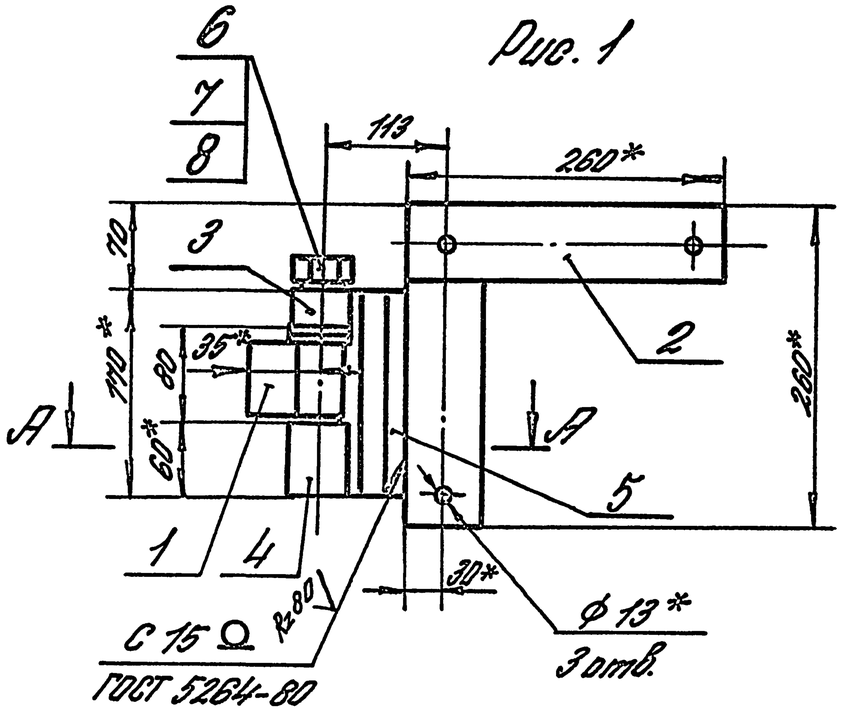

Рис. 2

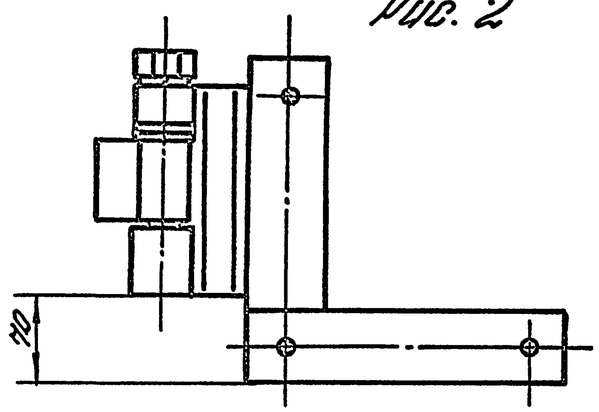

А-А (1:1)

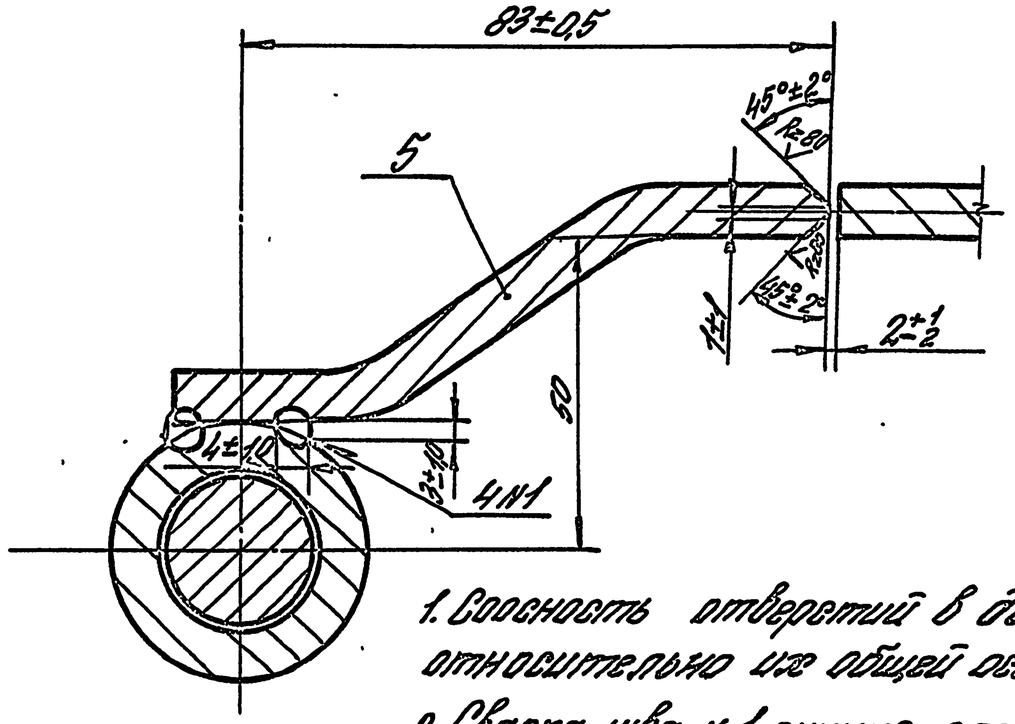

1. Соосность отверстий в деталях поз. 3 и 4 относительно их общей оси 0,012 мм.
2. Сварка шва N 1 ручная электродуговая.
3.* Размеры для справок.
4. Неуказанные предельные отклонения размеров: $h14; \pm \frac{IT14}{2}$.

Обозначение		Рис.
3.017-3.6.10.02.00	Изображено	1
—01	зеркальное отражение	
—02	Изображено	2
—03	зеркальное отражение	

ГИП	Погорелов			3.017-3.6-10.02.00СБ		
Н. контр.	Рукашев			Петля. Сборочный чертеж	Стадия	Масса	Масштаб
Ст. спец.	Пугачев				Р	4,3	—
Вед. ин.	Смирягин				Лист	Листов	
					ЦНИИПромзданий		

Инв. N подл. | Подпись и дата | Взам. инв. N

Копировал: Юрчук

Ц00108-07 32

Формат А3.

Формат	Зона	Поз.	Обозначение	Наименование	Кол.	Примечание
				Документация		
А4			3.017-3.6-10.02.10 СБ	Сборочный чертеж		
				Детали		
				Накладка		
				Лист Б-ПН-В ГОСТ 19903-74		
				Ст.3пс2-сп ГОСТ 14637-89		
Б.4		1	3.017-3.6-10.02.11	(60×260) h14; Rz80	1	0,98 кг
Б.4		2	3.017-3.6-10.02.12	(60×200) h14; Rz80	1	0,75 кг

Инв.№ подл. | Подпись и дата | Взам.инв.№

ГИП	Погарелов		
Н.контр.	Лукашевич		
Гл.спец.	Лукашевич		
Вед.инж.	Стирягин		

3.017-3.6-10.02.10

Уголок

Стадия	Лист	Листов
Р		1

ЦНИИПРОМЗДАНИЙ

Копировал Стрельцова

Формат А4

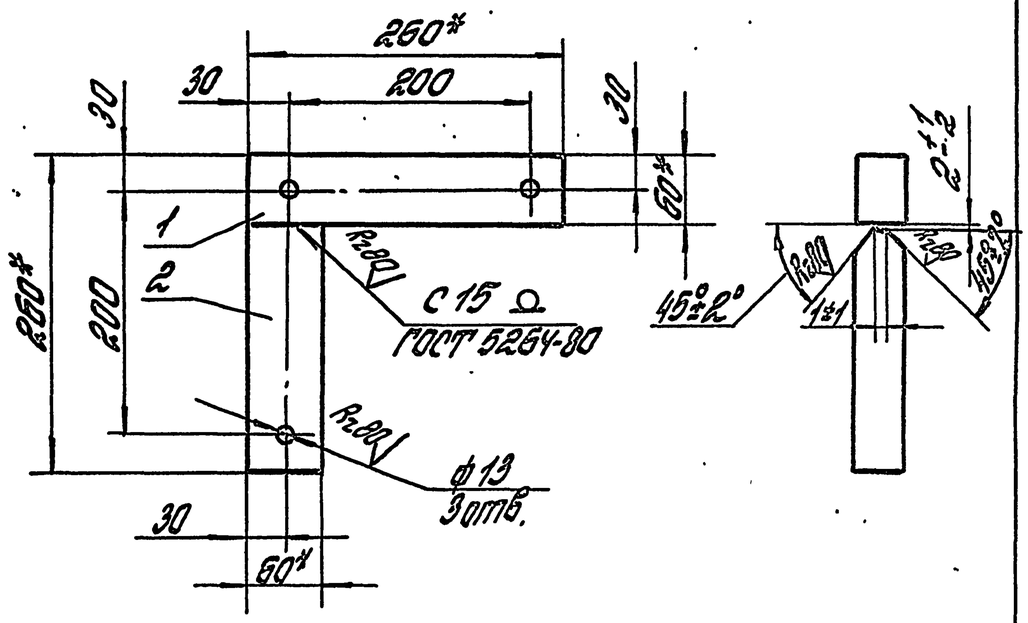

1.* Размеры для справок.

2. Неуказанные предельные отклонения размеров:

$H14;\ h14;\ \pm\frac{IT14}{2}$.

Инв.№ подл. | Подпись и дата | Взам.инв.№

ГИП	Погарелов		
Н.контр.	Лукашевич		
Гл.спец.	Лукашевич		
Вед.инж.	Стирягин		

3.017-3.6-10.02.10 СБ

Уголок.
Сборочный чертеж

Стадия	Масса	Масштаб
Р	1,8	1:5

Лист | Листов 1

ЦНИИПРОМЗДАНИЙ

Копировал: Стрельцова

Ц00108-07.33

Формат А4

Rz80 (√)

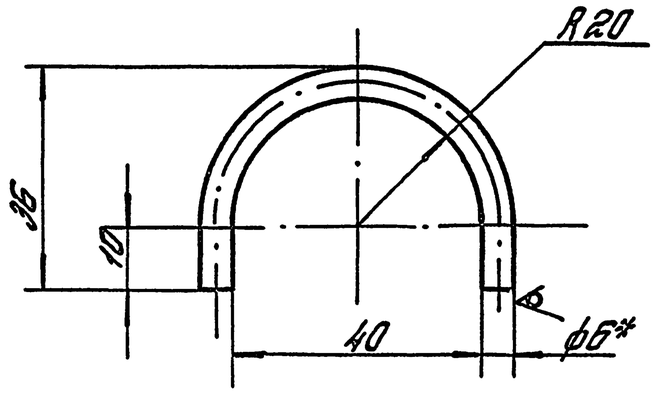

1. *Размер для справок.
2. Неуказанные предельные отклонения размеров:
H14; ± IT14/2.

				3.017-3.6-04.00.01		
				Ухо	Стадия	Масса	Масштаб
					Р	0,02	1:1
ГИП	Погарелов				Лист	Листов 1
Н.контр.	Лукашевич			Круг 6-В-II ГОСТ 2590-88 / Ст 3сп I-II ГОСТ 535-88	ЦНИИПРОМЗДАНИЙ	
Гл.спец.	Лукашевич					
Вед.инж.	Стирагин					

Инв.№ подл. | Подпись и дата | Взам.инв.№

Копировал: Стрельцова

Формат А4

Инв.№ подл. | Подпись и дата | Взам.инв.№

					Стадия	Масса	Масштаб
					Лист	Листов

Копировал

Ц00108-07 34

Формат А4

Таблица 1

Марка изделия	Код изделия	Наименование и код																							
		Мелкосортная сталь 093300; 095300								Среднесортная сталь 093200; 095200								Крупносортная сталь 093100; 095100							
		Расход, кг																							
		Квадрат до 19	Полоса в= до 45	∟ 32×20	∟ 32×32	Всего конструкционной стали	ϕ до 19	Итого	С учетом Коmх=1,05	Квадрат от 20 до 30	Полоса в= от 20 до 30	∟ от 45×28 до 63×40	∟ от 36×36 до 45×45	Всего конструкционной стали	ϕ от 20 до 30	Итого	С учетом Коmх=1,05	Квадрат от 32 до 250	Полоса в= от 60 до 200	∟ 70×45 и более	∟ 50×50 и более	Всего конструкционной стали	ϕ от 32 до 250	Итого	С учетом Коmх=1,05
КДС-0,8×1,1			0,46				0,14	0,6	0,63														2,18	2,18	2,3
КДСП-0,8×1,1			0,46				0,14	0,6	0,63														2,18	2,18	2,3
КДС-0,8×1,5			0,46				0,14	0,6	0,63														2,18	2,18	2,3
КДСП-0,8×1,5			0,46				0,14	0,6	0,63														2,18	2,18	2,3
КДС-0,8×1,9			0,46				0,14	0,6	0,63														2,18	2,18	2,3
КДСП-0,8×1,9			0,46				0,14	0,6	0,63														2,18	2,18	2,3
КДГ-0,8×1,9			0,46				0,14	0,6	0,63														2,18	2,18	2,3
КДГП-0,8×1,9			0,46				0,14	0,6	0,63														2,18	2,18	2,3

Инв. № подл. | Подпись и дата | Взам. инв. №

ГИП	Погорелов		
Н. контр.	Лукашевич		
Гл. спец.	Лукашевич		
Вед. ин.	Смирнейк		

3.017-3.6-10.00.00.ВМ

Ведомость расхода материалов

Стадия	Лист	Листов
Р	1	2

ЦНИИПромзданий

Копировал: Юрчук

1500108-07 35

Формат А3

Продолжение таблицы 1

Марка изделия	Код изделия	Наименование и код									
		Тонколистовая сталь 097200; 097300						Толстолистовая сталь 097100			
		Расход, кг									
		δ=от 1,0 до 1,8	δ=от 1,9 до 3	Рифленая δ=3	Волнистая	Итого	С учетом Kотх=1,05	δ=4 и более	Широкополосная универсальная	Итого	С учетом Kотх.=1,05
КДС-0,8×1,1								11,5		11,5	12,1
КДСП-0,8×1,1								11,5		11,5	12,1
КДС-0,8×1,5								11,5		11,5	12,1
КДСП-0,8×1,5								11,5		11,5	12,1
КДС-0,8×1,9								11,5		11,5	12,1
КДСП-0,8×1,9								11,5		11,5	12,1
КДГ-0,8×1,9								11,5		11,5	12,1
КДГП-0,8×1,9								11,5		11,5	12,1

Таблица 2

Марка изделия	Код изделия	Наименование и код	
		Пиломатериалы 53931	
		Расход, кг	
		По серии	С учетом Kотх=1,05
КДС-0,8×1,1		24,67	26
КДСП-0,8×1,1		24,67	26
КДС-0,8×1,5		32,12	33,8
КДСП-0,8×1,5		32,12	33,8
КДС-0,8×1,9		39,68	41,7
КДСП-0,8×1,9		39,68	41,7
КДГ-0,8×1,9		53,92	56,7
КДГП-0,8×1,9		53,92	56,7

Инв. № подл. | Подпись и дата | Взам. инв. №

Копировал: Юрисов 400108-07 (36) Формат А3